Bandbr.	POS.1	POS.2	POS.3
1600	239-114-1600-P1	239-114-1600-P2	239-121-P3
1700	239-114-1700-P1	239-114-1700-P2	.
1800	239-114-1800-P1	239-114-1800-P2	239-121-P4
1900	239-114-1900-P1	239-114-1900-P2	.
2000	239-114-2000-P1	239-114-2000-P2	239-121-P5
2100	239-114-2100-P1	239-114-2100-P2	.
2200	239-114-2200-P1	239-114-2200-P2	239-121-P6

POS.4 (band)	POS.4 (verzamelband)	POS.5
239-120-P4	239-120-A-2	239-129-150A
.	239-120-A-2	239-129-200A
.	239-120-A-2	239-129-250A
.	239-120-A-300-P2	239-129-300A
.	.	.
.	.	.
.	.	.

Plates
239-00-01-01-00

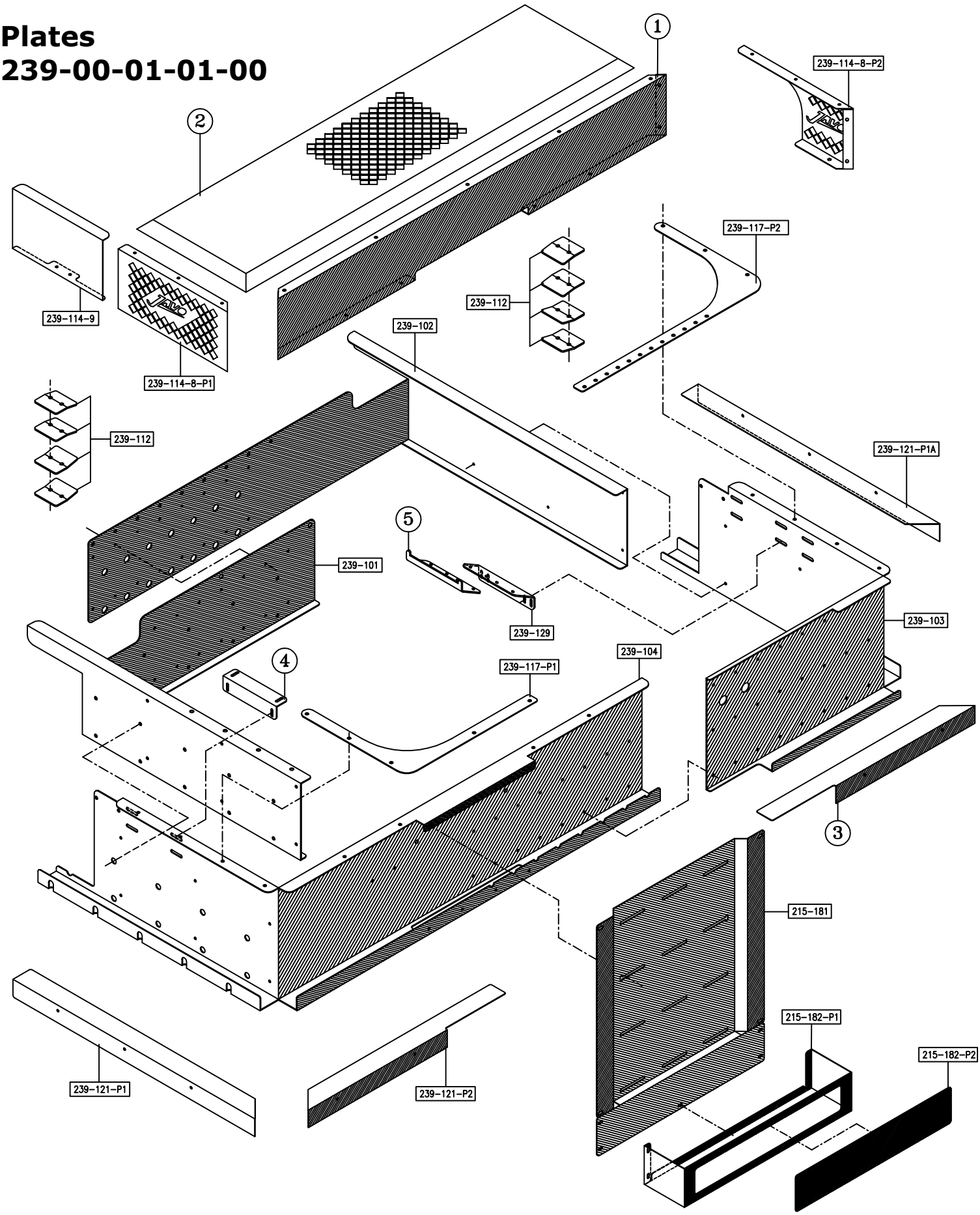

20-4-06

239-00-01-01-00

Bandbr.	POS.1	POS.2	POS.3
1600	239-114-1600-P1	239-114-1600-P2	239-121-P3
1700	239-114-1700-P1	239-114-1700-P2	.
1800	239-114-1800-P1	239-114-1800-P2	239-121-P4
1900	239-114-1900-P1	239-114-1900-P2	.
2000	239-114-2000-P1	239-114-2000-P2	239-121-P5
2100	239-114-2100-P1	239-114-2100-P2	.
2200	239-114-2200-P1	239-114-2200-P2	239-121-P6

POS.4 (band)	POS.4 (verzamelband)	POS.5
239-120-P4	239-120-A-2	239-129-150A
.	.	239-129-200A
.	.	239-129-250A
.	.	239-129-300A
.	.	.
.	.	.
.	.	.

Plates
239-00-01-02-00

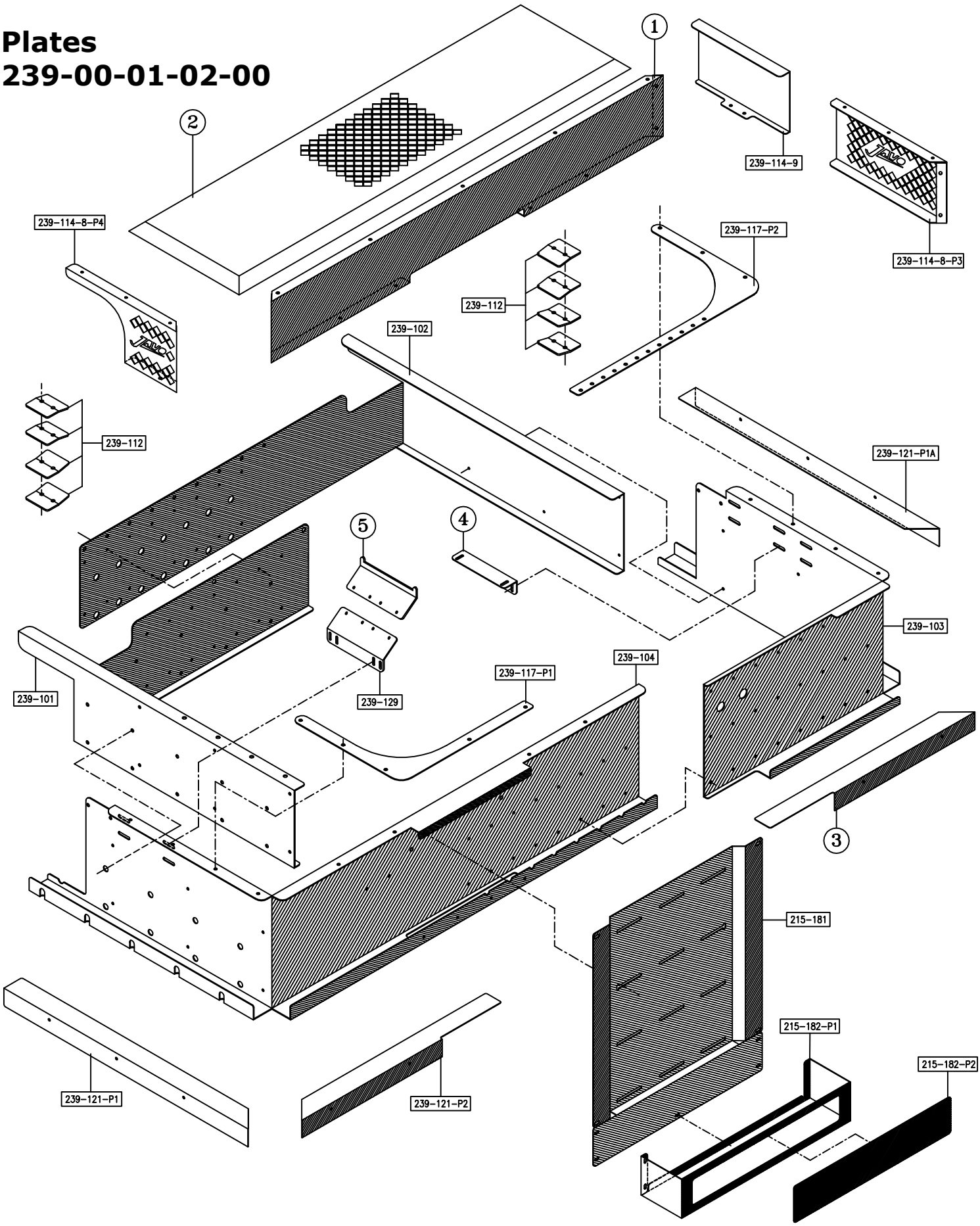

Drive
239-00-02-01-00

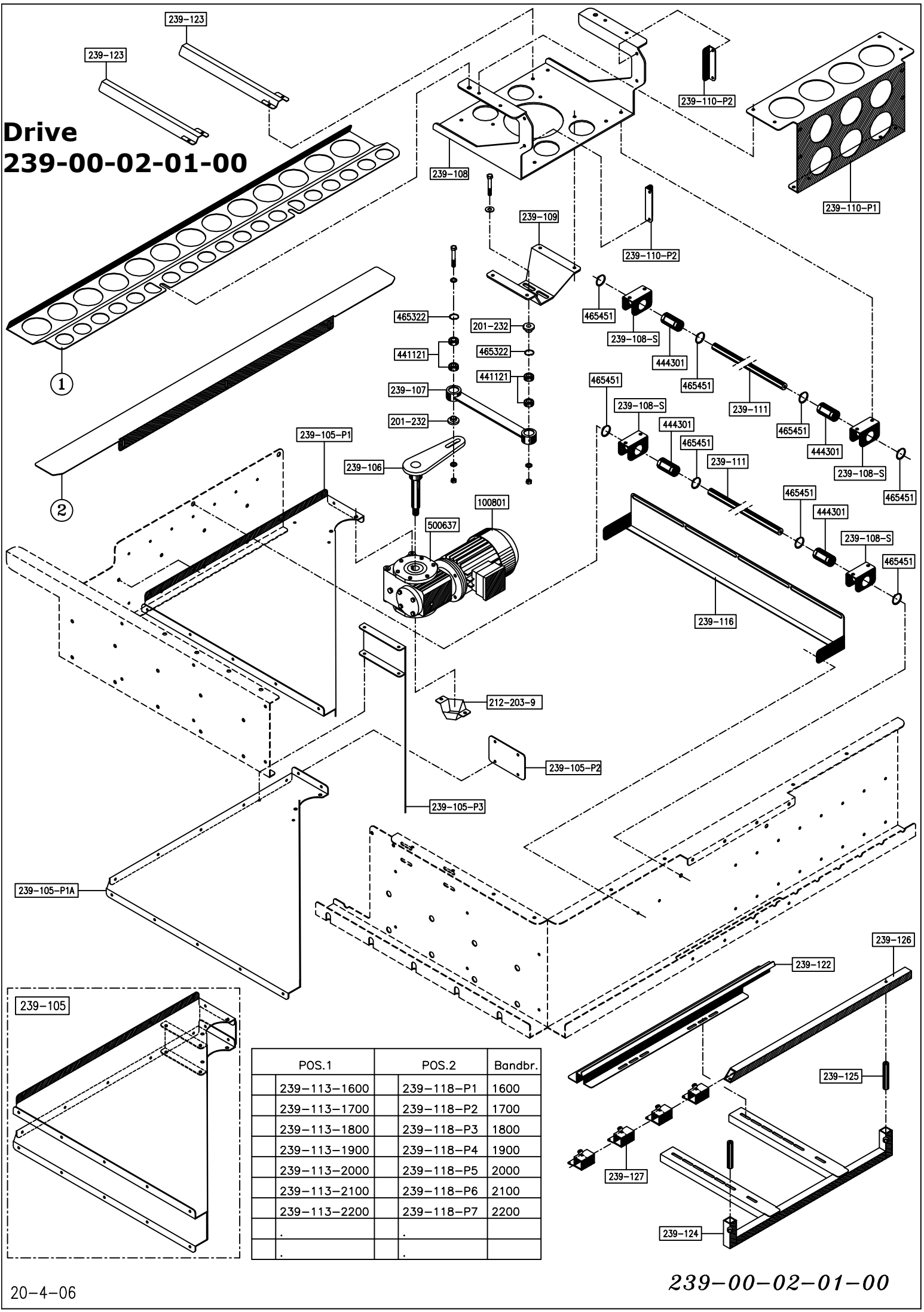

POS.1		POS.2		Bandbr.
	239-113-1600		239-118-P1	1600
	239-113-1700		239-118-P2	1700
	239-113-1800		239-118-P3	1800
	239-113-1900		239-118-P4	1900
	239-113-2000		239-118-P5	2000
	239-113-2100		239-118-P6	2100
	239-113-2200		239-118-P7	2200
	.		.	
	.		.	

20-4-06

239-00-02-01-00

Plates
239-400-2000

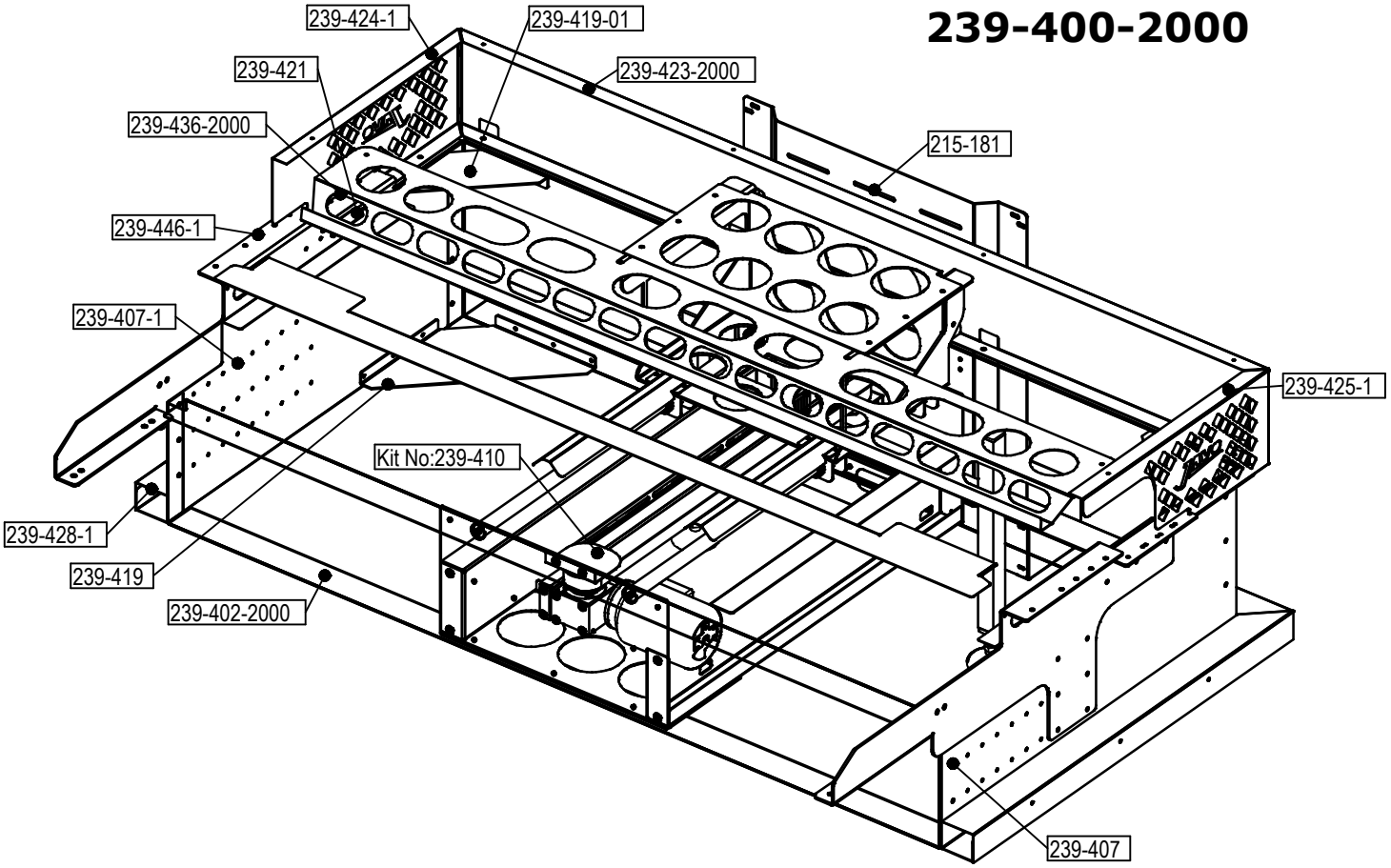

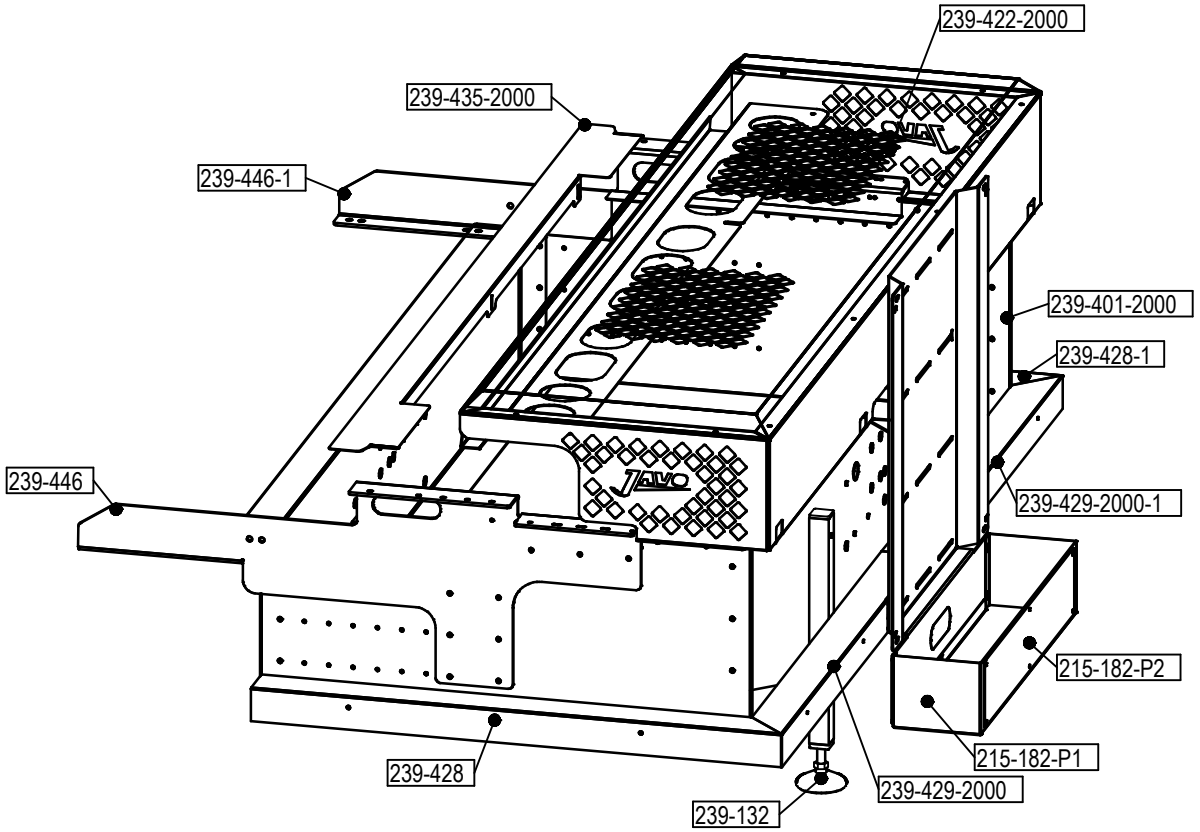

Kit No:	DATUM
239-400-2000	18-02-2011

Drive
239-410

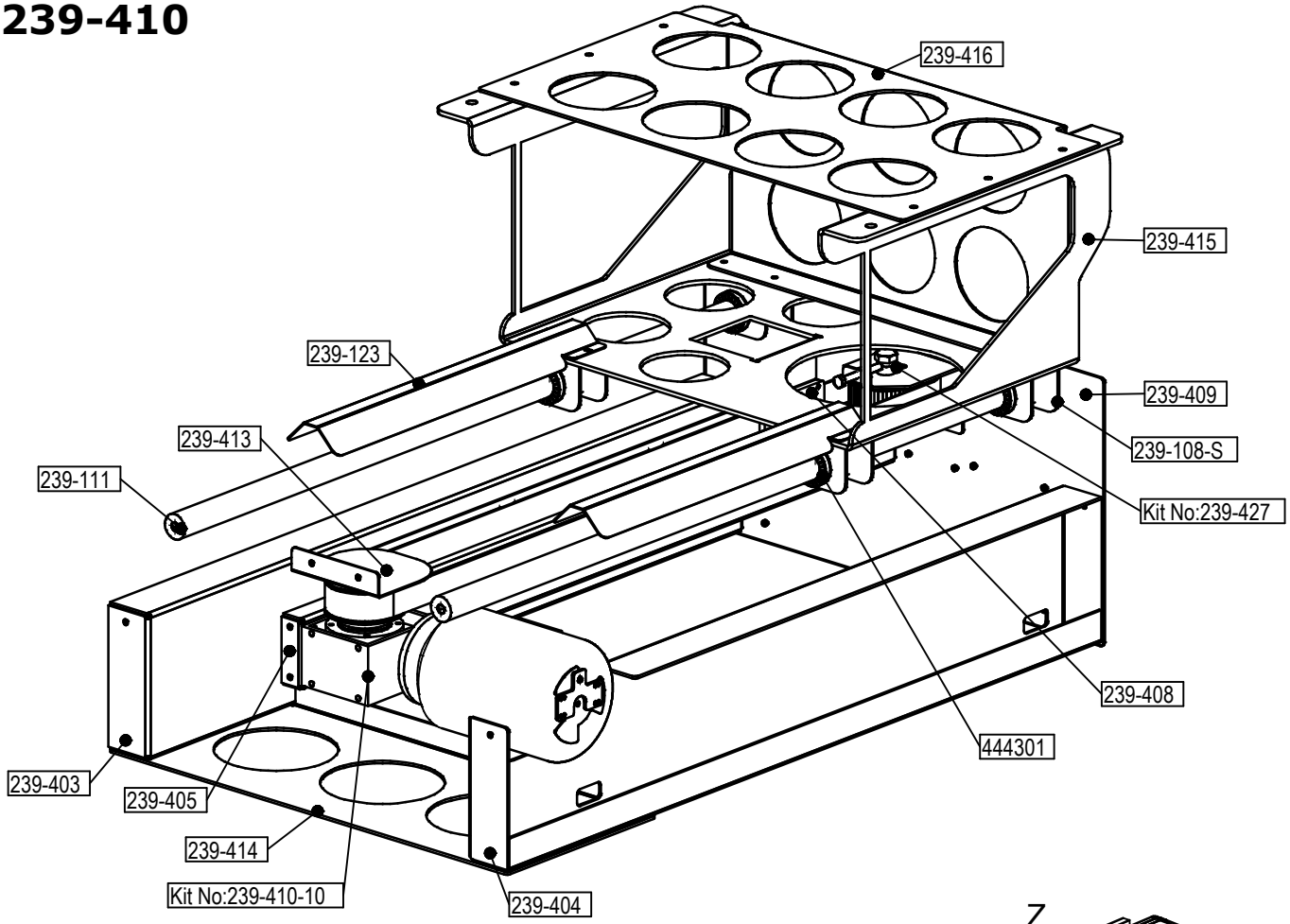

Z

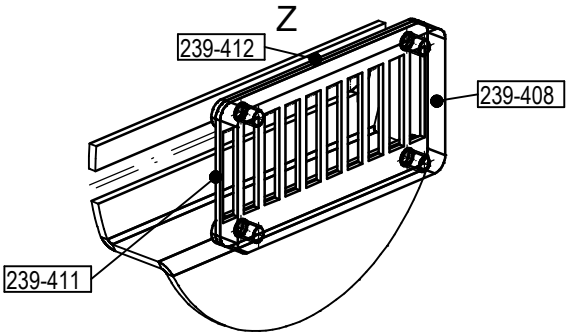

Y

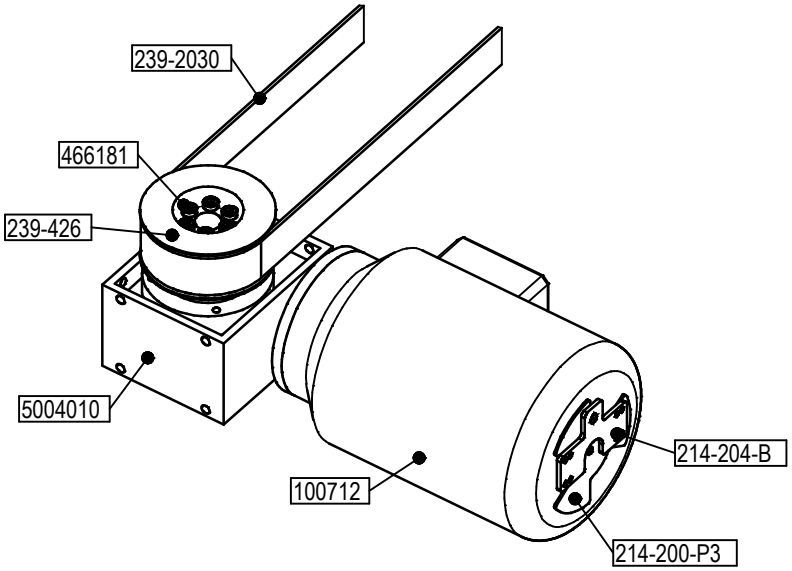

Kit No:	DATUM
239-410	18-02-2011

Belt tensioner
239-427

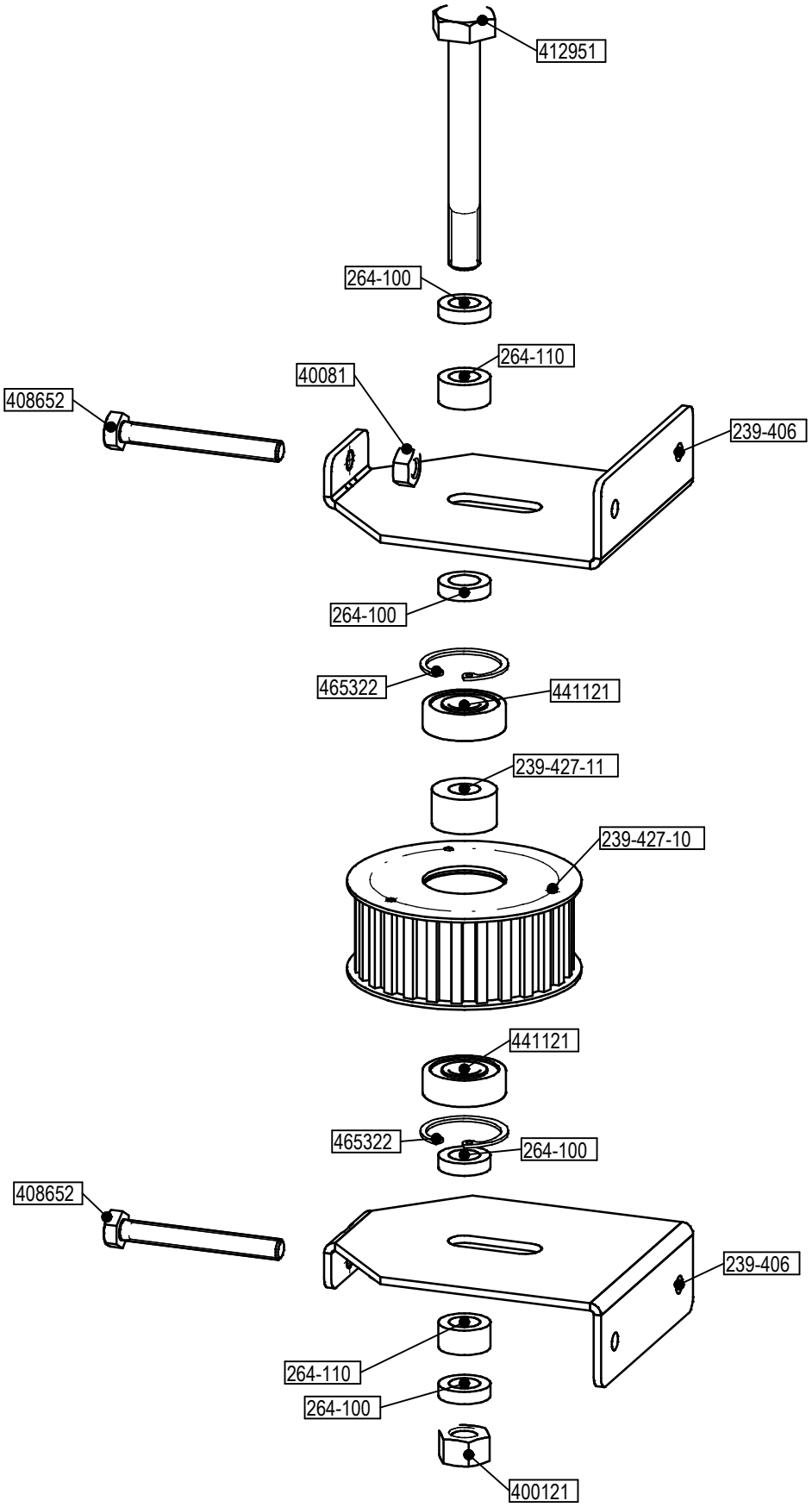

Kit No:	DATUM
239-427	18-02-2011

Collectors
239-438

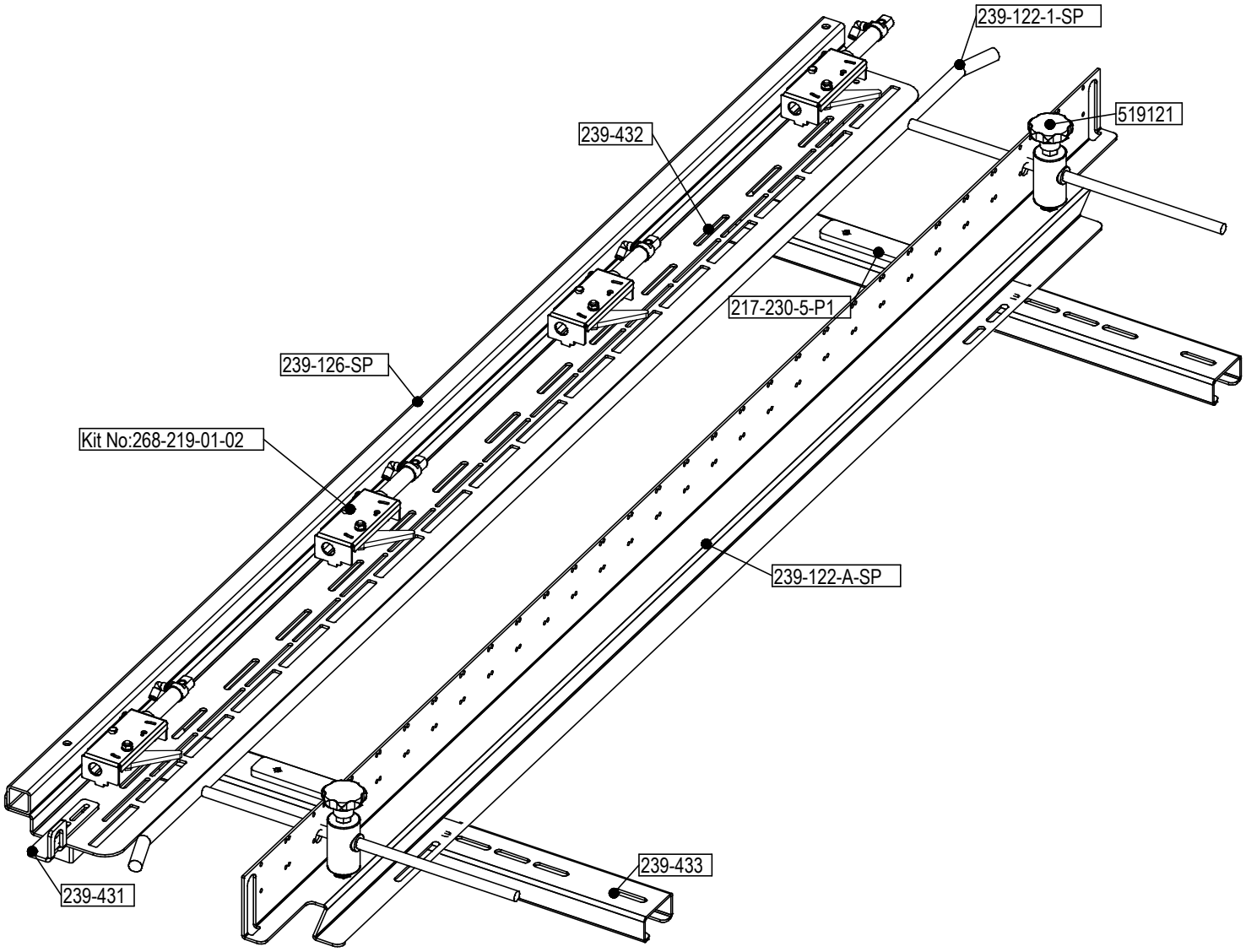

Kit No:	DATUM
239-438	18-02-2011

Collectingunit
268-219-01-02

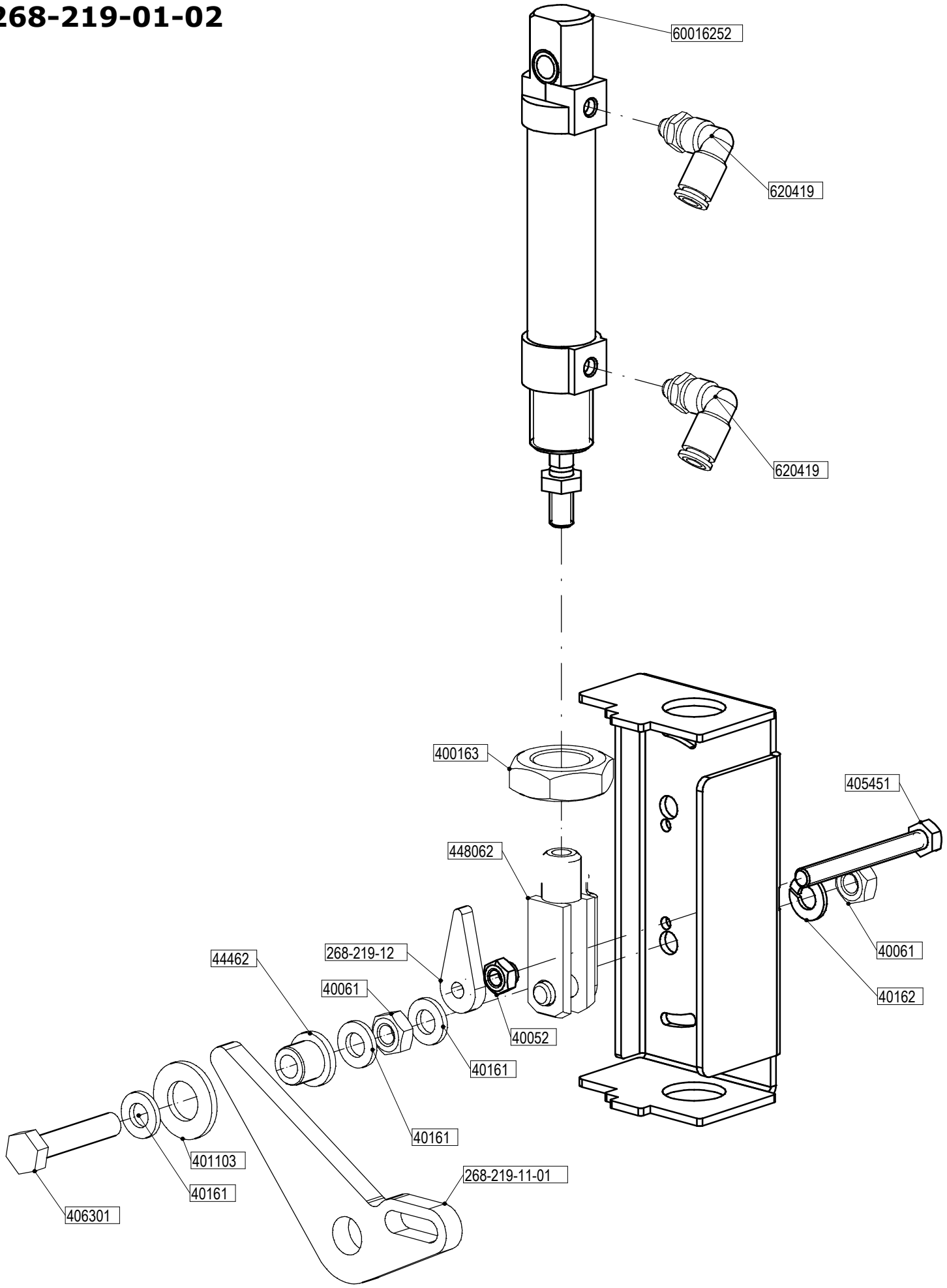

Kit No:	DATUM
268-219-01-02	19-04-2011

Trädgårdsteknik AB
Helsingborgsvägen Varalöv
262 96 ÄNGELHOLM
Tel: 0431-22290
Fax: 0431-22270
Mail: info@tradgardsteknik.se
Webb: www.tradgardsteknik.se