JAVO Overduw Robot
JAVO Push Over Robot

- Aanraakscherm NS5-MQ00-V2
- Touch-screen NS5-MQ00-V2

- PLC: CP1L-M-40

Versie 8.0
Version 8.0
03-03-2011

			Datum		JAVO Overduw Robot JAVO Push Over Robot	JAVO HOLLAND	Voorblad Title sheet	JOR04	=
			Eng.	FvK/AT					+
			Gez.	03.Mrt.2011					Bl. 1
Wijziging	Datum	Naam	Norm						21 Bl.

Inhoudsopgave / Table of contents

Pagina 1	Voorblad	Title sheet	Page 1
Pagina 2	Inhoudsopgave-Betekenis afkortingen	Table of contents	Page 2
Pagina 2.1	Inhoudsopgave	Table of contents	Page 2.1
Pagina 3	Hoofdstroom	Primary current	Page 3
Pagina 4	Hoofdstroom	Primary current	Page 4
Pagina 5	Hoofdstroom	Primary current	Page 5
Pagina 6	Stuurstroom	Control voltage	Page 6
Pagina 7	Display	Display	Page 7
Pagina 8	PLC ingangen 0CH00 - 05	PLC input 0CH00 - 05	Page 8
Pagina 9	PLC ingangen 0CH06 - 11	PLC input 0CH06 - 11	Page 9
Pagina 10	PLC ingangen 1CH00 - 05	PLC input 1CH00 - 05	Page 10
Pagina 11	PLC ingangen 1CH06 - 11	PLC input 1CH06 - 11	Page 11
Pagina 12	Voorverzamelaar	Collector	Page 12
Pagina 13	PLC uitgangen 100CH00 - 07	PLC output 100CH00 - 07	Page 13
Pagina 14	PLC uitgangen 101CH00 - 07	PLC output 101CH00 - 07	Page 14
Pagina 15	Pneumatiek	Pneumatics	Page 15

Betekenissen gebruikte afkortingen / Meaning shortenings

Draadkleuren / wirecolors

bruin / brown 6mmq	bn6	bruin / brown 4mmq	bn4
blauw / blue 6mmq	bw6	blauw / blue 4mmq	bw4
zwart / black 6mmq	zt6	zwart 4mmq	zt4
groen/geel 6mmq green/yellow 6mmq	gngl6	groen/geel 4mmq green/yellow 4mmq	gngl4
bruin / brown 2,5mmq	bn2	bruin / brown 1,5mmq	bn1
blauw / blue 2,5mmq	bw2	blauw / blue 1,5mmq	bw1
zwart / black 2,5mmq	zt2	zwart / black 1,5mmq	zt1
groen/geel 2,5mmq green/yellow 2,5mmq	gngl2	groen/geel 1,5mmq green/yellow 1,5mmq	gngl1
bruin / brown 0,75mmq	bn	oranje 0,75mmq	oe
zwart / black 0,75mmq	zt	orange 0,75mmq	
groen/geel 0,75mmq green/yellow 0,75mmq	gngl	grijs / grey 0,75mmq	gs
		geel / yellow 0,75mmq	gl
rood / red 0,75mmq	rd	paars / purple 0,75mmq	ps
donkerblauw 0,75mmq dark blue 0,75mmq	dbw	groen / green 0,75mmq	gn
		wit / white 0,75mmq	wt

Klemmenstroken Terminals

X1	Klemmenstrook hoofdstroom Terminals primary current
X2	Noodstopcircuit en potentiaal vrije contacten Emergency circuit / potential free contacts
X3	PLC klemmen PLC terminals
X10	Klemmenstrook klemmenkast op band Terminals panel on belt

Kabels Cables

W1	Kabel afduwmotor / cable puh-off motor
W2	Kabel motor afvoerband / Cable conveyor belt
W3	Kabel motor voorverzamelband Cable collecting belt
W4	Kabel motor band in afduwer Cable transport belt
W10	Kabel naar klemmenkast op band Cable to panel on belt
W11	Kabel naar klemmenkast op band knoppenkast Cable to pushbutton panel

			Datum		JAVO Overduw Robot JAVO Push Over Robot	Inhoudsopgave Table of contents	JOR04
			Eng.	FvK/AT			
			Gez.	03. Mrt. 2011			
Wijziging	Datum	Naam	Norm				

Inhoudsopgave / Table of contents

Pagina 16	Achteraanzicht kast	Backsite panel	Page 16
Pagina 17	Maten	Dimensions	Page 17
Pagina 18	Indeling kast	Panel view	Page 18
Pagina 19	Bedieningselementen	Pushbuttons	Page 19
Pagina 20	Wartels	Cable clands	Page 20
Pagina 21	Overzicht machine	Machine view	Page 21

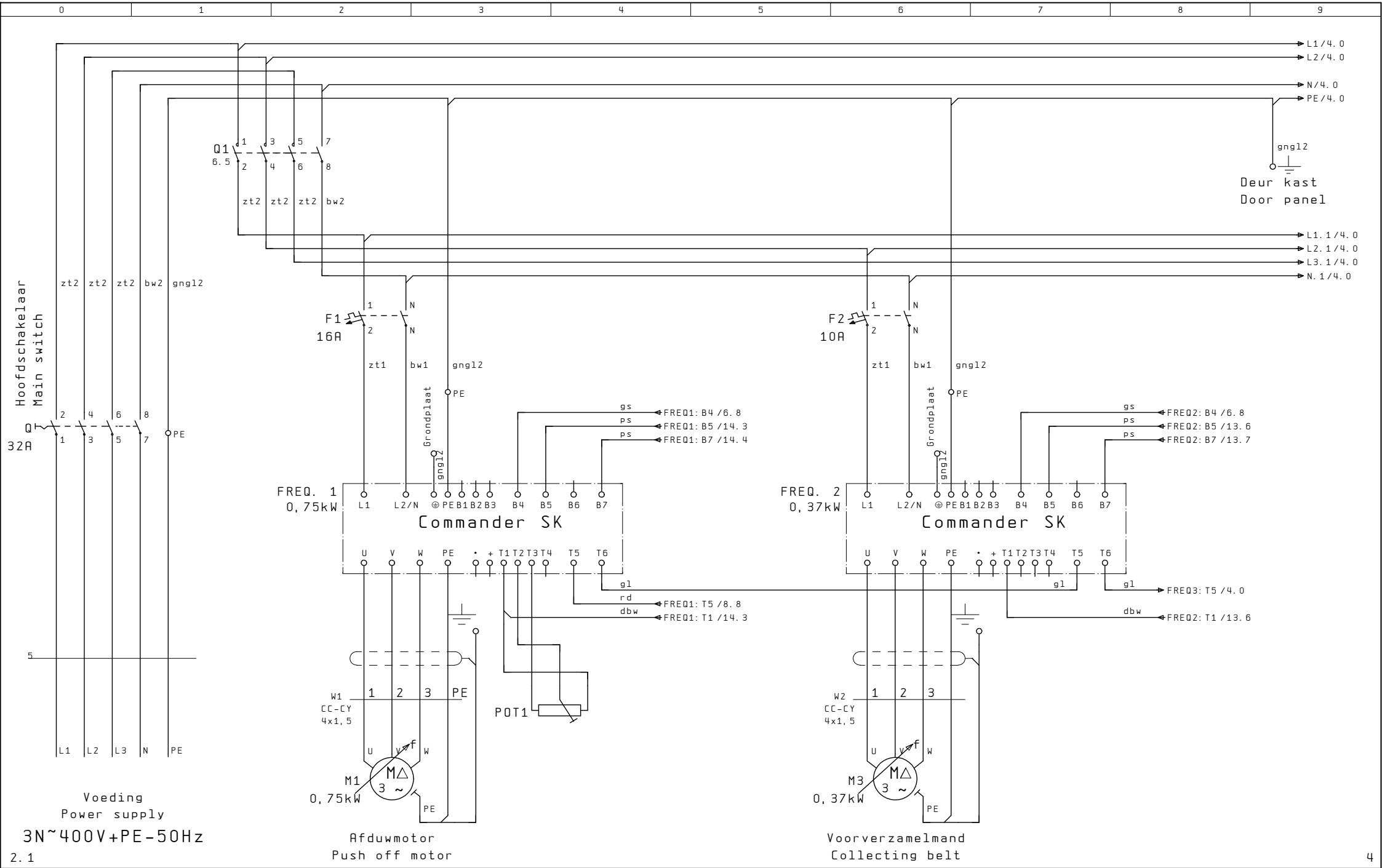

			Datum		JAVO Overduw Robot JAVO Push Over Robot	JAVO HOLLAND	Hoofdstroom Primary current	JOR04	=
			Eng.	FvK/AT					+
			Gez.	03.Mrt.2011					Bl. 3
Wijziging	Datum	Naam	Norm						21 Bl.

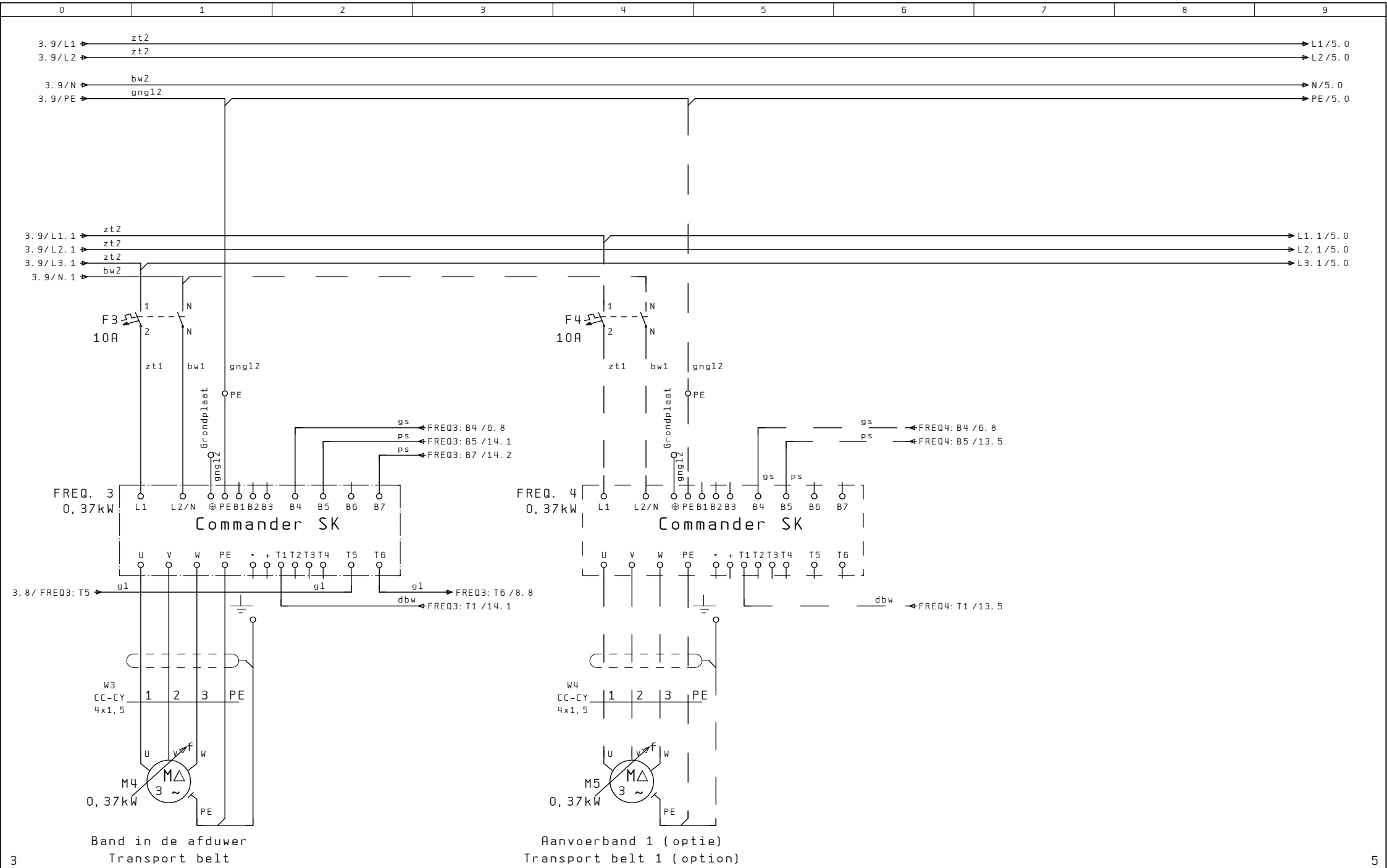

3 5

			Datum		JAVO Overduw Robot JAVO Push Over Robot	JAVO HOLLAND	Hoofdstroom Primary current	JOR04
			Eng.	FvK/AT				
			Gez.	03. Mrt. 2011				
Wijziging	Datum	Naam	Norm					

=
+
Bl. 4
21 Bl.

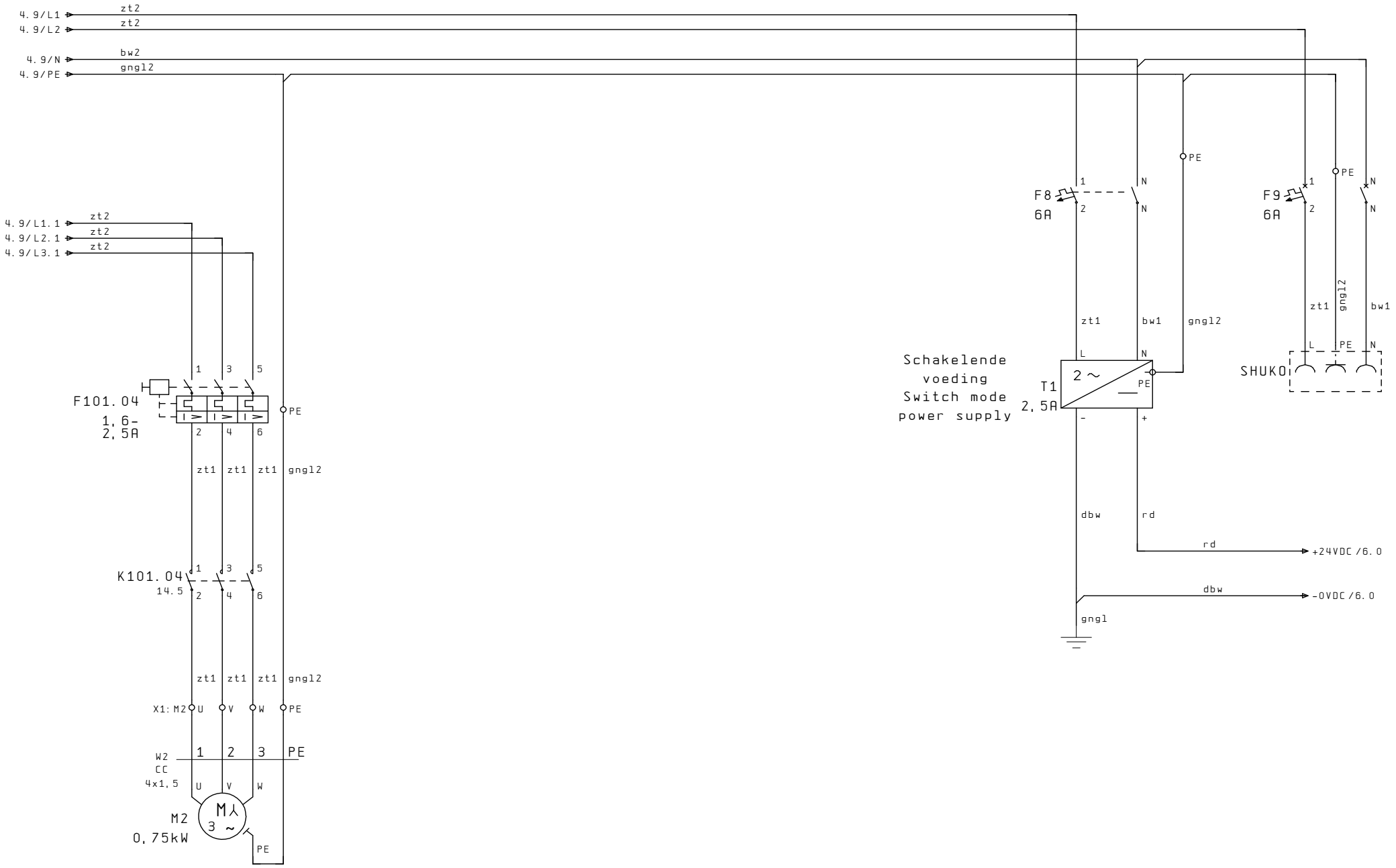

4

6

			Datum		JAVO Overduw Robot JAVO Push Over Robot	JAVO HOLLAND	Hoofdstroom Primary current	JOR04	=
			Eng.	FvK/AT					+
			Gez.	03.Mrt.2011					Bl. 5
Wijziging	Datum	Naam	Norm						21 Bl.

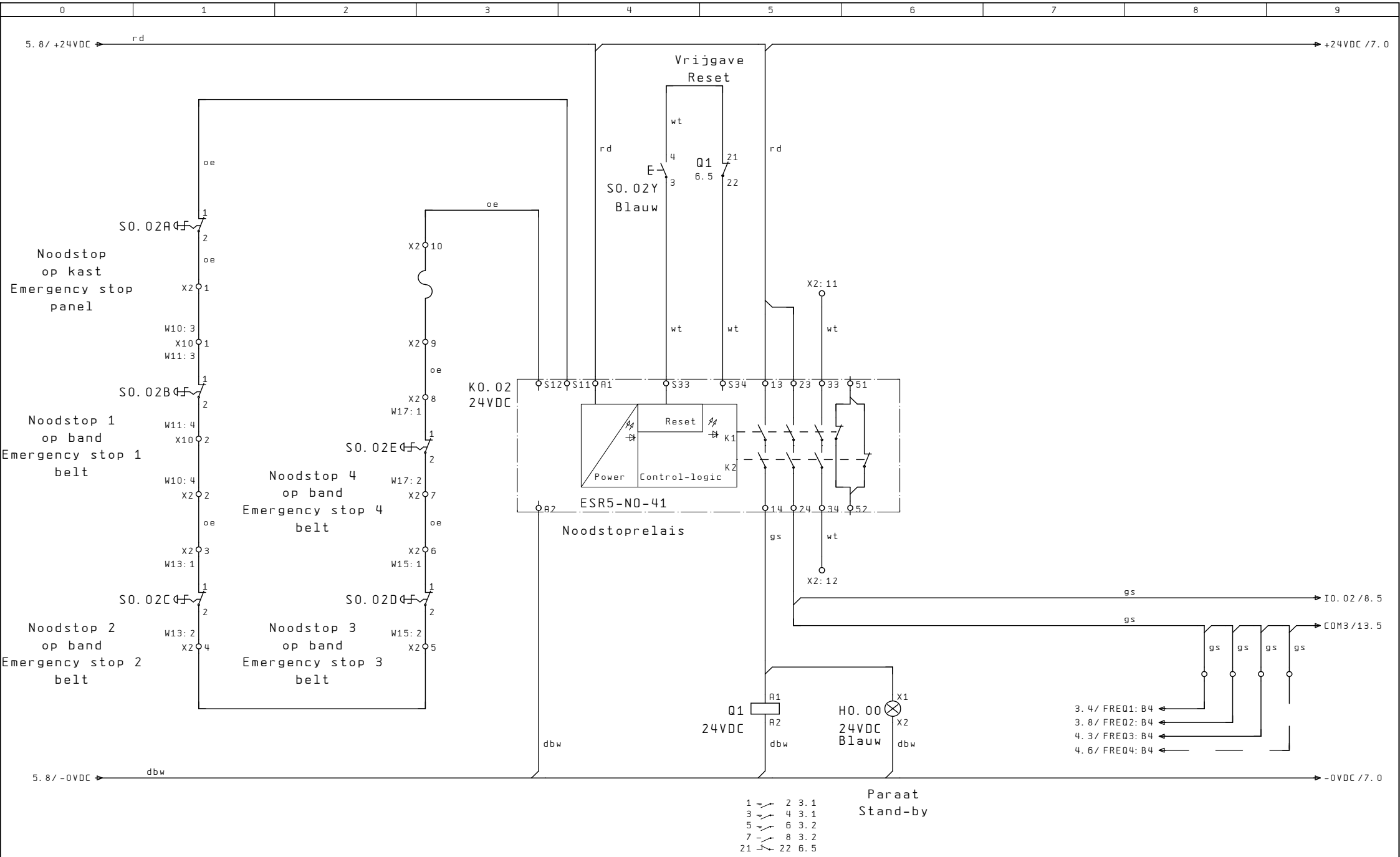

5 7

			Datum		JAVO Overduw Robot JAVO Push Over Robot	JAVO HOLLAND	Stuurstroom Control voltage	JOR04
			Eng.	FvK/AT				
			Gez.	03. Mrt. 2011				
Wijziging	Datum	Naam	Norm					

=
+
Bl. 6
21 Bl.

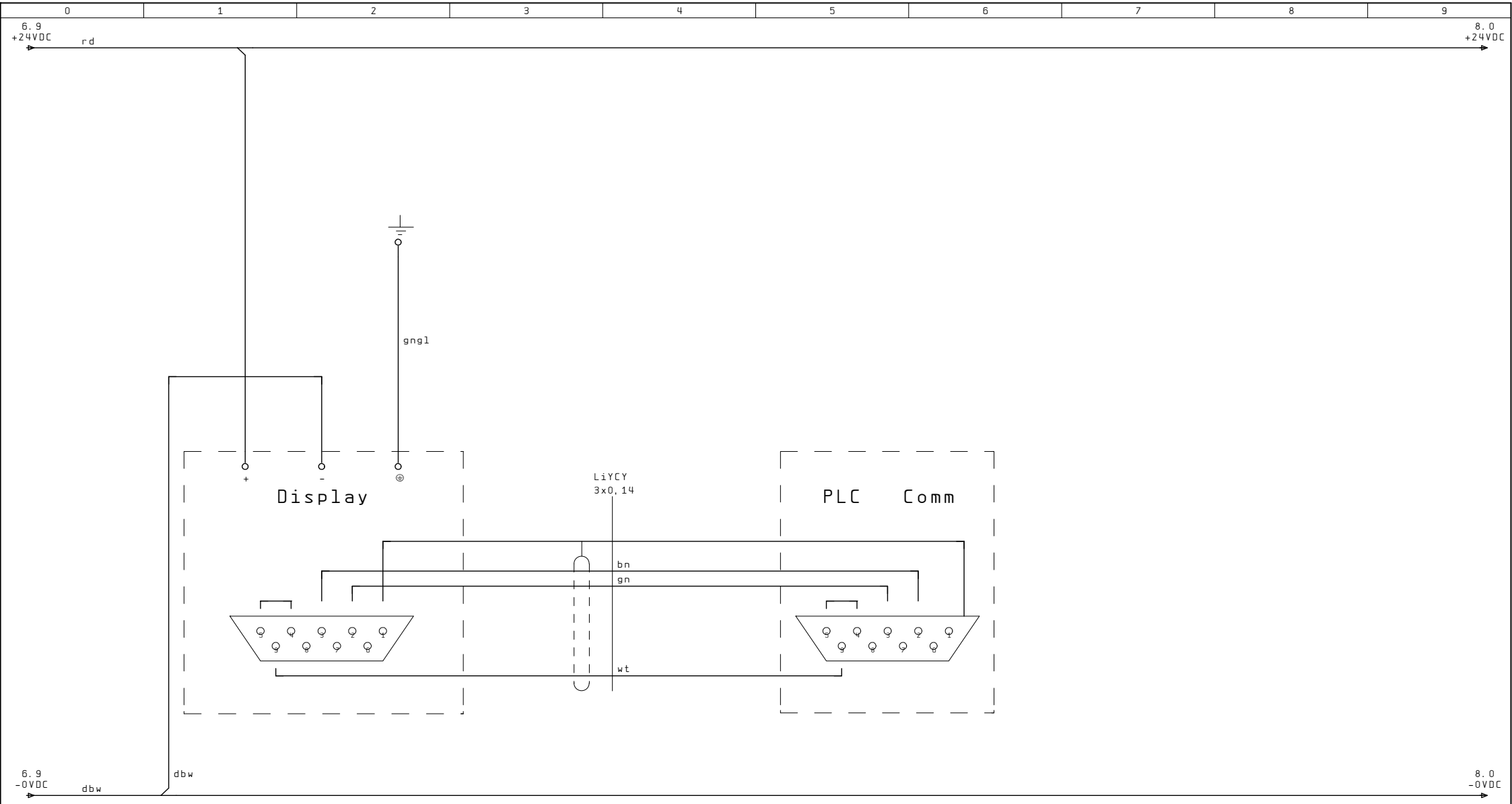

6

8

			Datum		JAVO Overduw Robot JAVO Push Over Robot	JAVO HOLLAND	Display	JOR04	=
			Eng.	FvK/AT					+
			Gez.	03.Mrt.2011					Bl. 7
Wijziging	Datum	Naam	Norm						21 Bl.

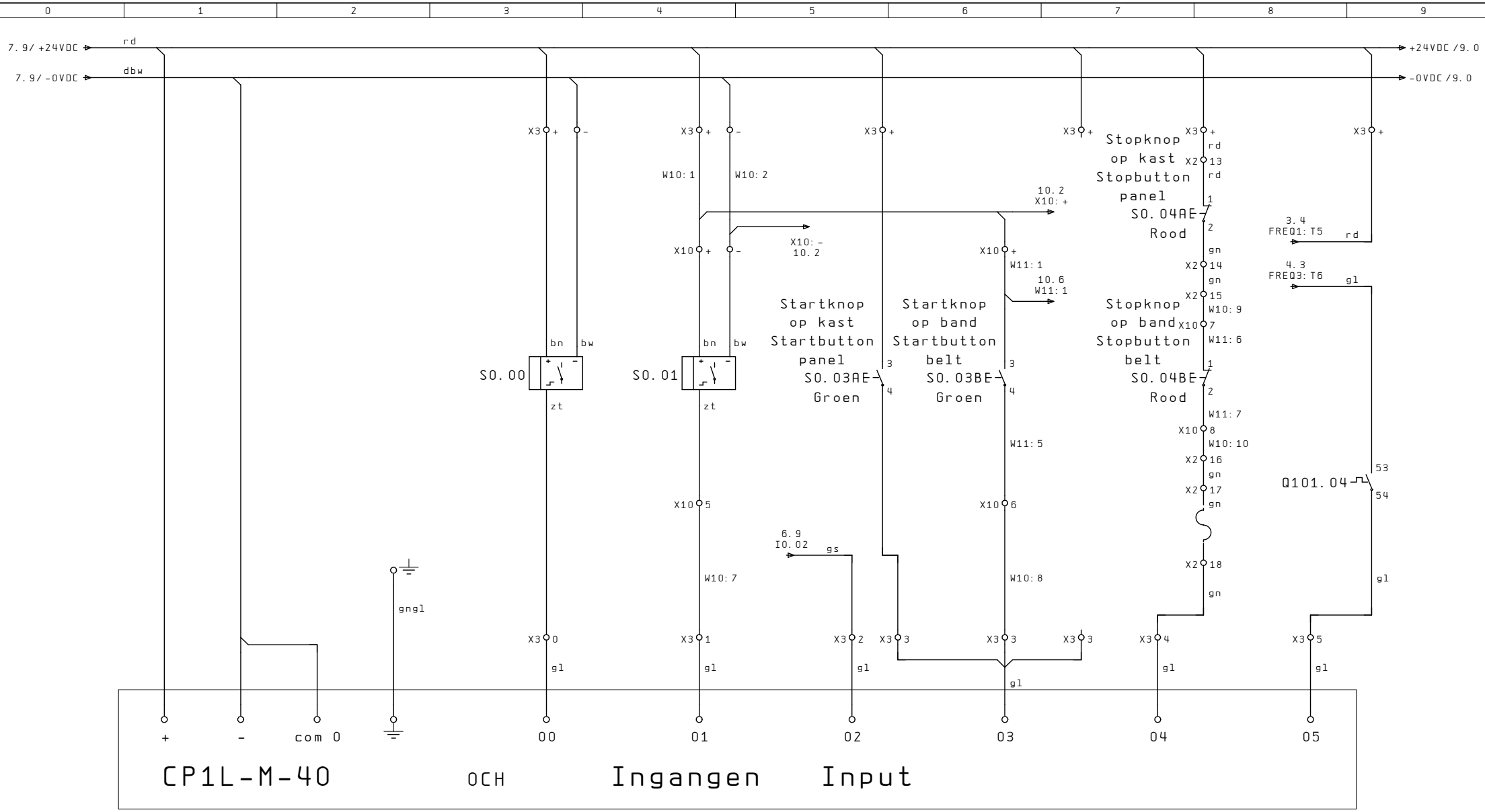

7 9

			Datum		JAVO Overduw Robot JAVO Push Over Robot	Ingangen OCH00-05 Input OCH00-05	JOR04
			Eng.	FvK/AT			
			Gez.	03. Mrt. 2011			
Wijziging	Datum	Naam	Norm				

Bl. 8
21 Bl.

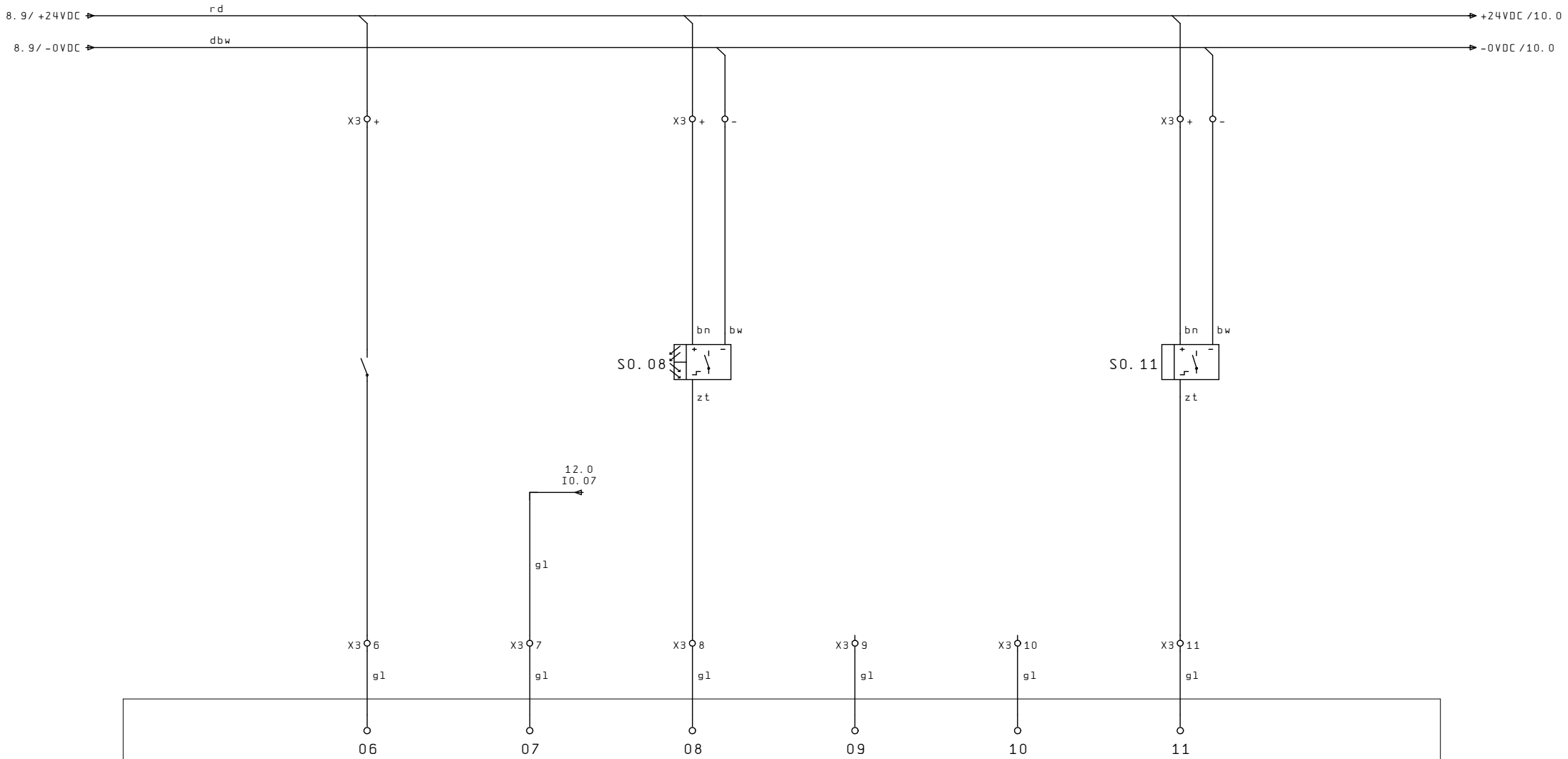

			Datum		JAVO Overduw Robot JAVO Push Over Robot	JAVO HOLLAND	Ingangen OCH06-11 Input OCH06-11	JOR04
			Eng.	FvK/AT				
			Gez.	03.Mrt.2011				
Wijziging	Datum	Naam	Norm					

=
+
Bl. 9
21 Bl.

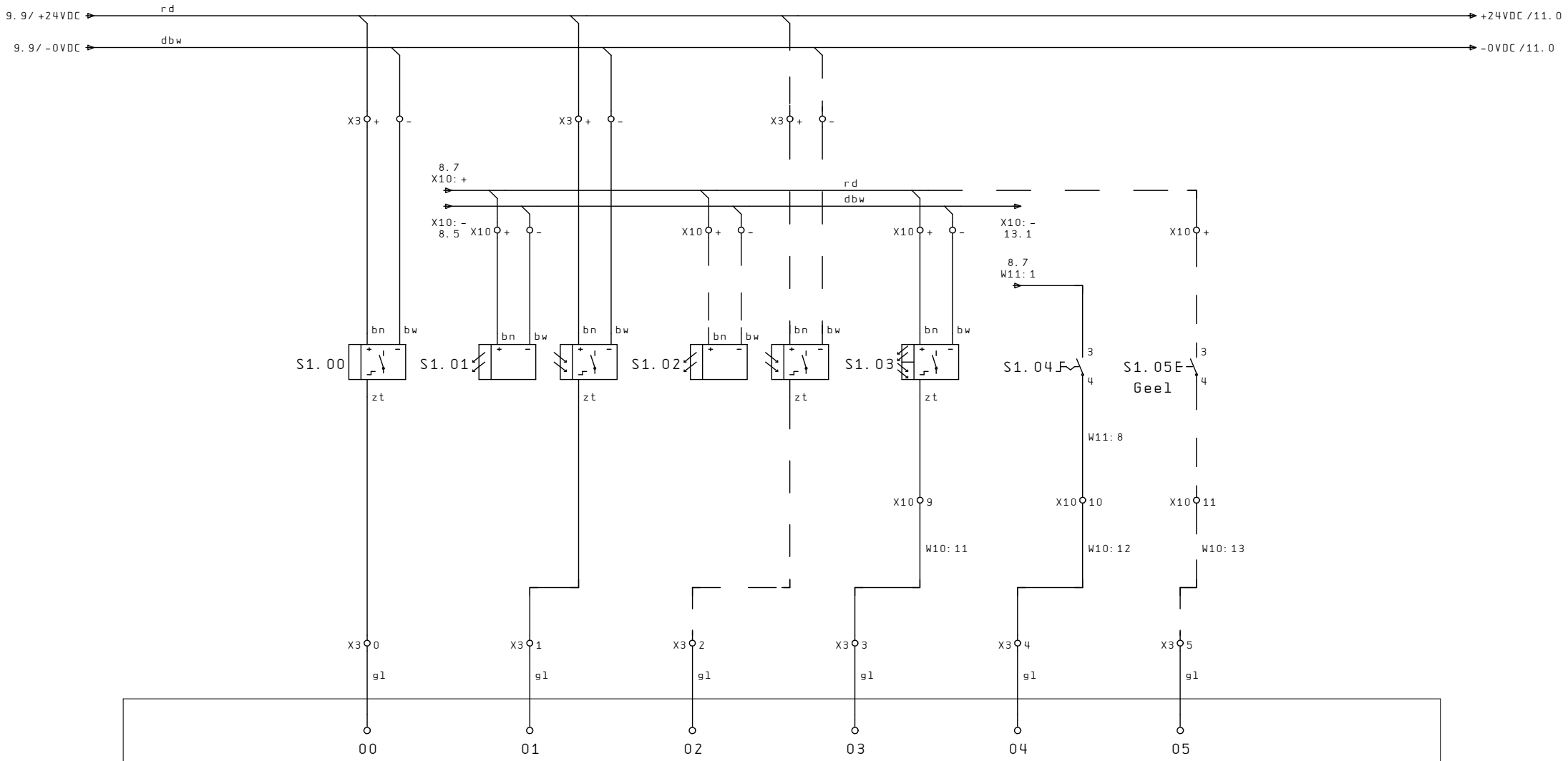

CP1L-M-40 1CH Ingangen Input

Afduwer uit Push-off out	Over lengte afvoerband 1 Alongside conveyor belt 1	Over lengte afvoerband 2 (optie) Alongside conveyor belt 2 (option)	Einde afvoerband End of conveyor belt	Afleveren Provide block	1 rij minder (optie) 1 row a block less (option)

			Datum		JAVO Overduw Robot JAVO Push Over Robot	JAVO HOLLAND	Ingangen 1CH00-05 Input 1CH00-05	JOR04
			Eng.	FvK/AT				
			Gez.	03.Mrt.2011				
Wijziging	Datum	Naam	Norm					

=
+
Bl. 10
21 Bl.

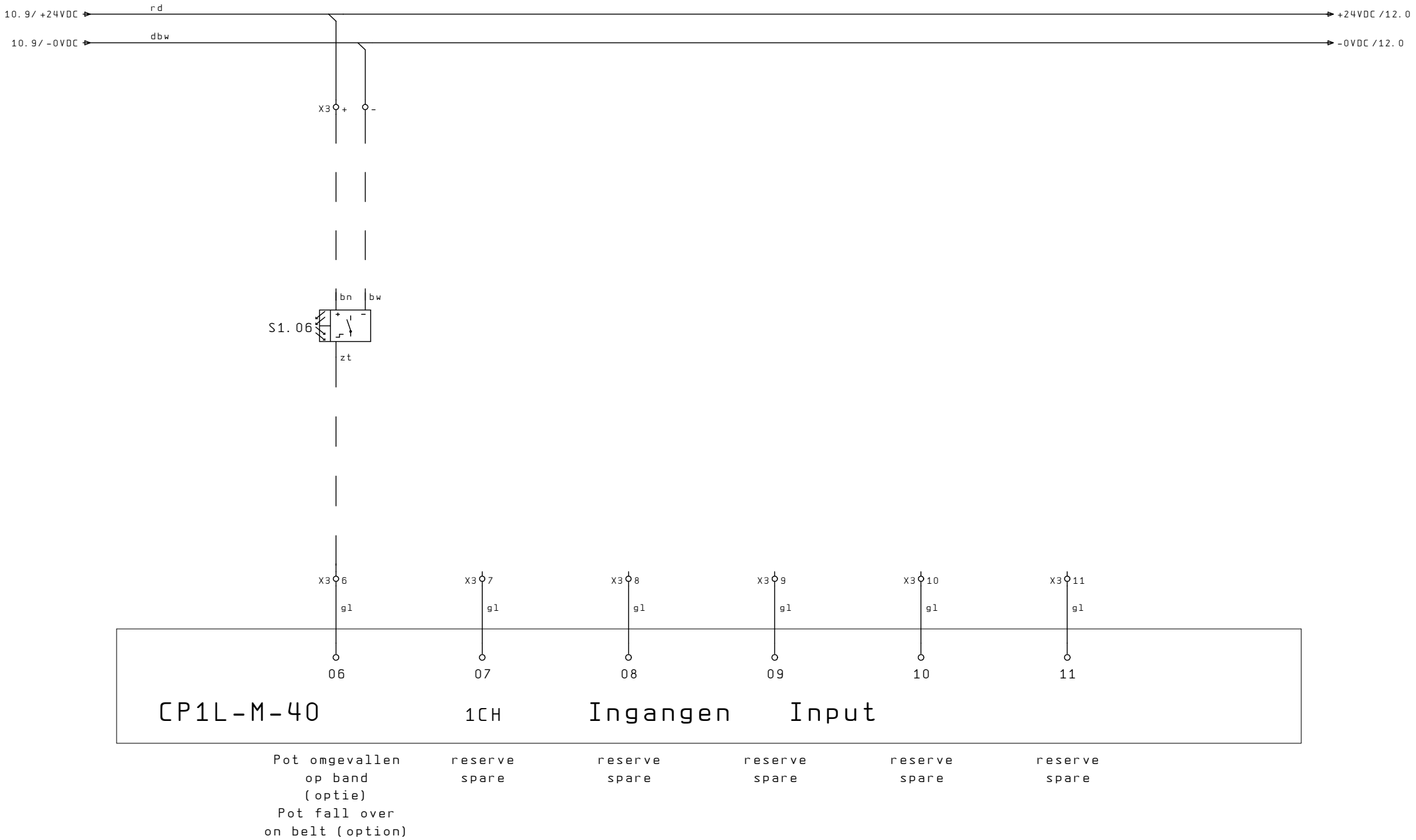

10 12

			Datum		JAVO Overduw Robot JAVO Push Over Robot	JAVO HOLLAND	Ingangen 1CH06-11 Input 1CH06-11	JOR04	=
			Eng.	FvK/AT					+
			Gez.	03.Mrt.2011					Bl. 11
Wijziging	Datum	Naam	Norm						21 Bl.

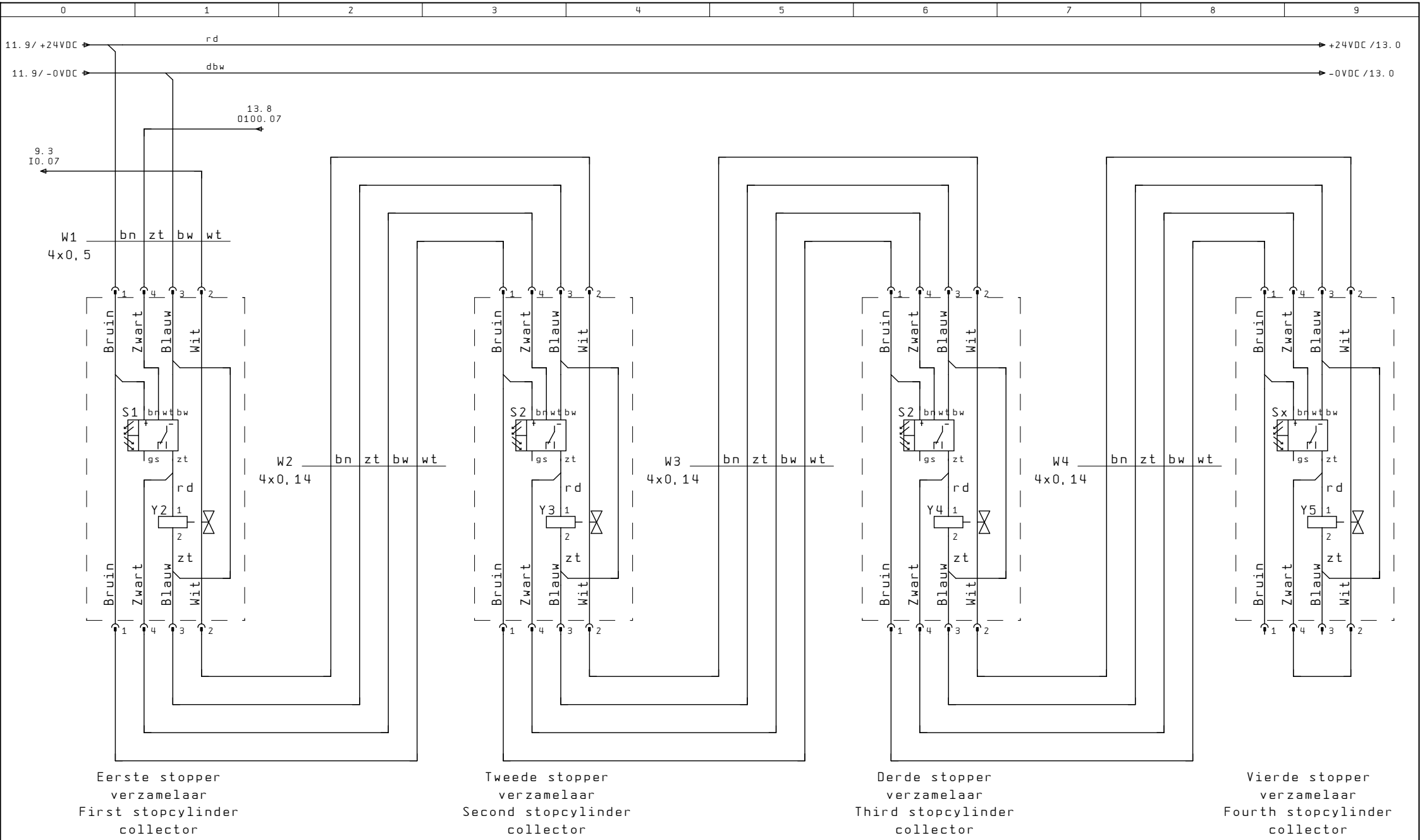

11 13

			Datum		JAVO Overduw Robot JAVO Push Over Robot	JAVO HOLLAND	Voorverzamelaar Collector	JOR04
			Eng.	FvK/AT				
			Gez.	03.Mrt.2011				
Wijziging	Datum	Naam	Norm					

=
+
Bl. 12
21 Bl.

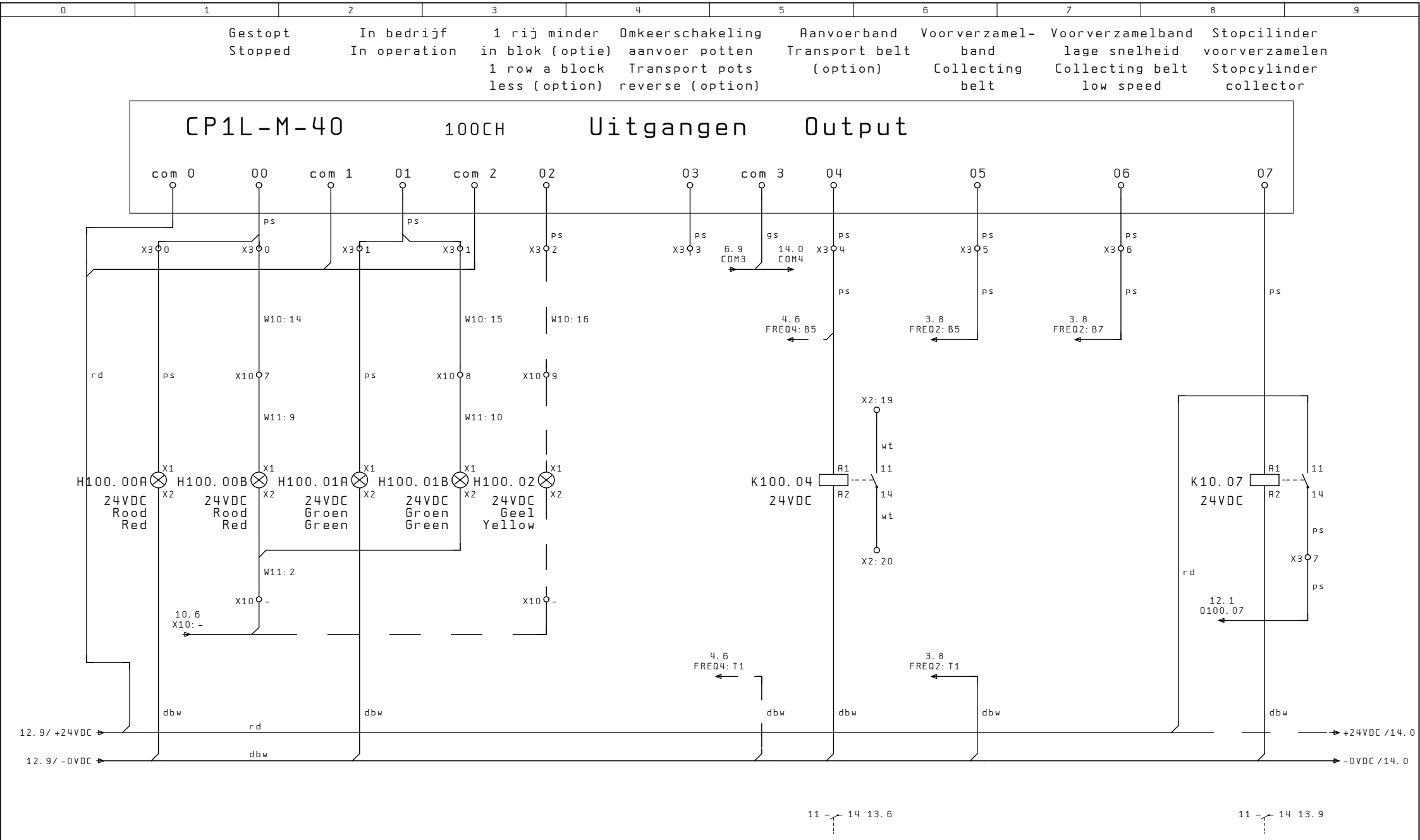

12

14

			Datum		JAVO Overduw Robot JAVO Push Over Robot	JAVO HOLLAND	Uitgangen 100CH00-07 Output 100CH00-07	JOR04
			Eng.	FvK/AT				
			Gez.	03.Mrt.2011				
Wijziging	Datum	Naam	Norm					

=
+
Bl. 13
21 Bl.

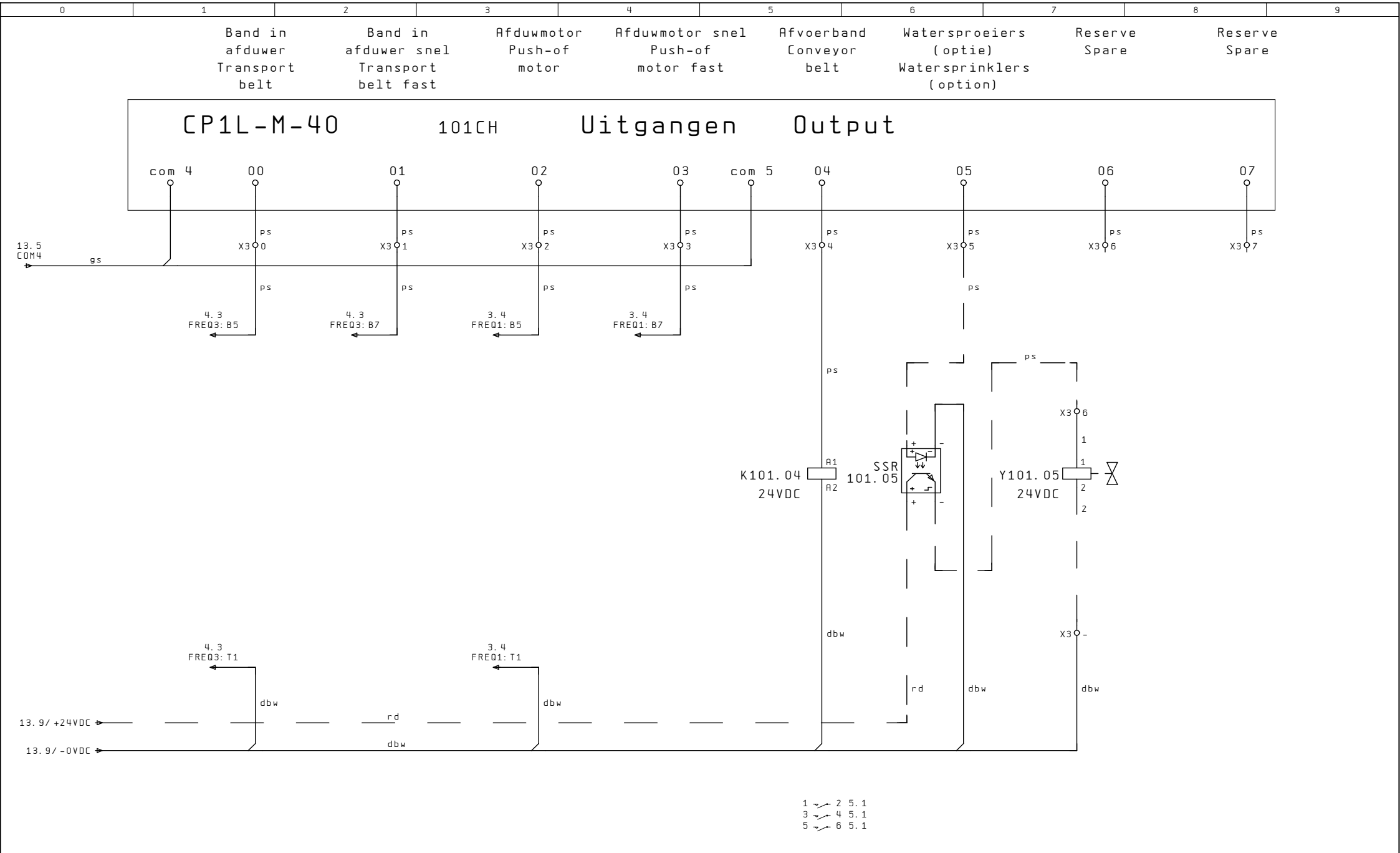

			Datum		JAVO Overduw Robot JAVO Push Over Robot	JAVO HOLLAND	Uitgang 101CH00-07 Output 101CH00-07	JOR04	=
			Eng.	FvK/AT					+
			Gez.	03.Mrt.2011					Bl. 14
Wijziging	Datum	Naam	Norm						21 Bl.

Voorverzamelunits
Collector units

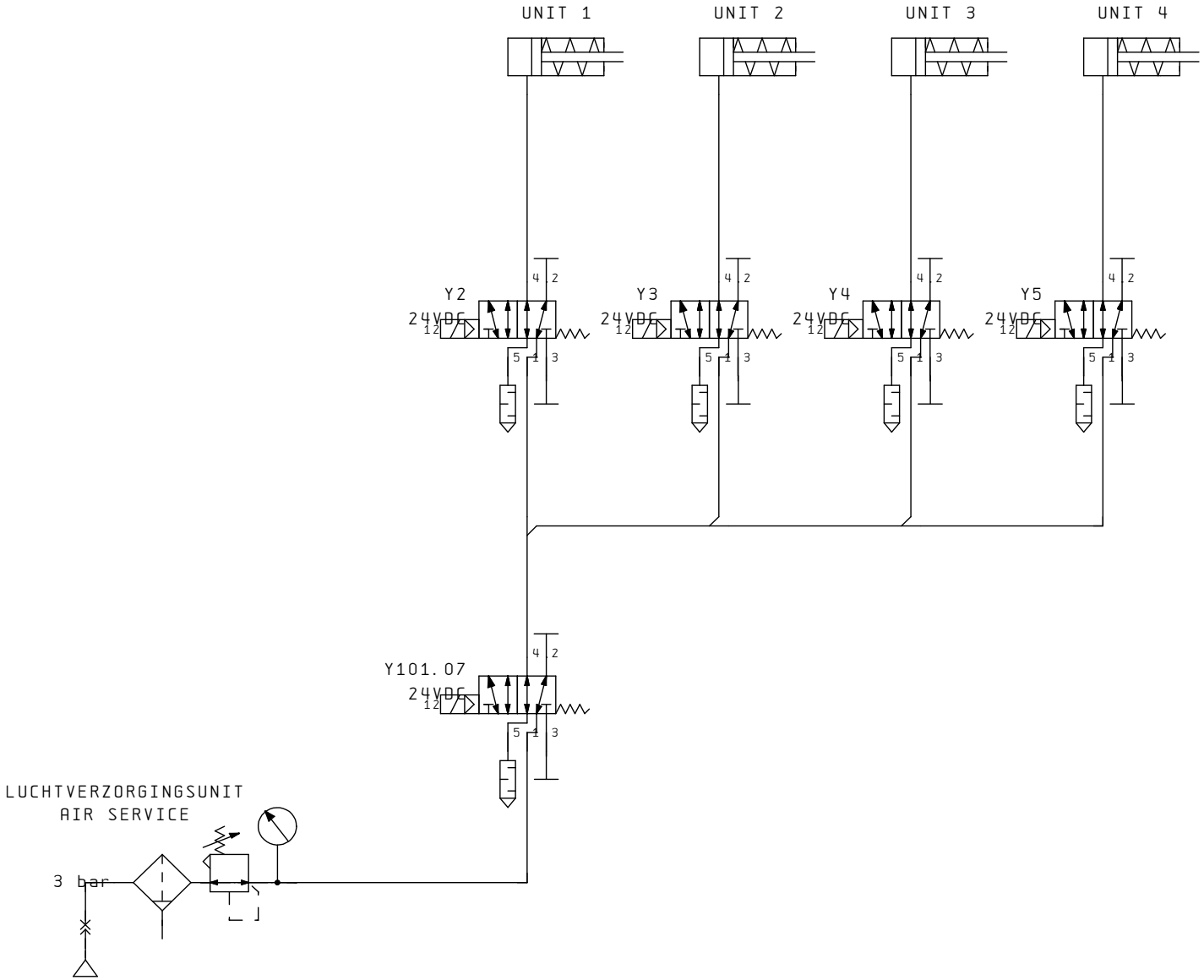

			Datum		JAVO Overduw Robot JAVO Push Over Robot	JAVO HOLLAND	Pneumatiek Pneumatics	JOR04	=
			Eng.	FvK/AT					+
			Gez.	03. Mrt. 2011					Bl. 15
Wijziging	Datum	Naam	Norm						21 Bl.

Zanardo
Kast 760x760x250
Alle gaten ø6mm

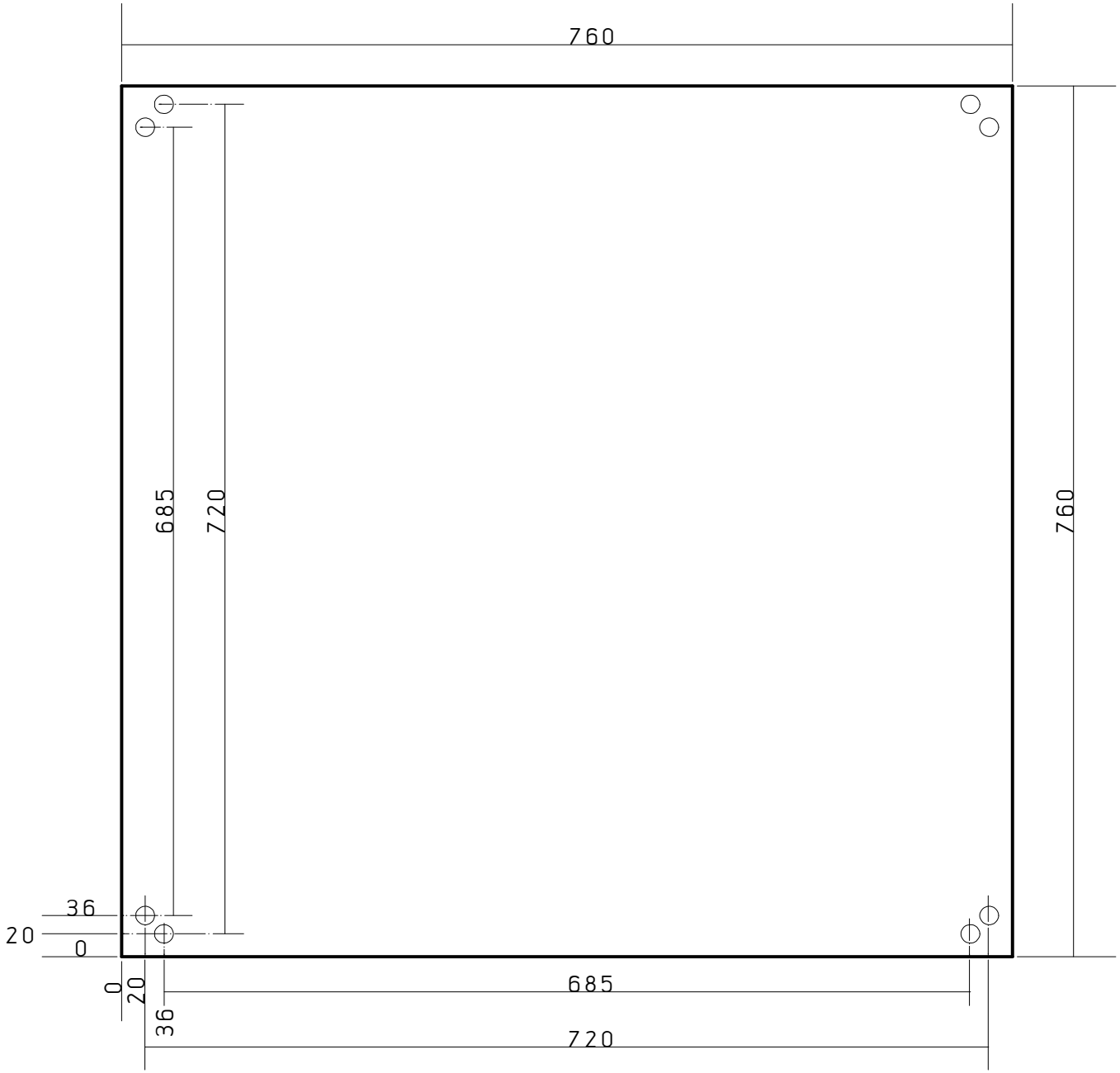

15

17

			Datum		JAVO Overduw Robot JAVO Push Over Robot	JAVO HOLLAND	Achteraanzicht kast Backsite panel	JOR04	=
			Eng.	FvK/AT					+
			Gez.	03. Mrt. 2011					Bl. 16
Wijziging	Datum	Naam	Norm						21 Bl.

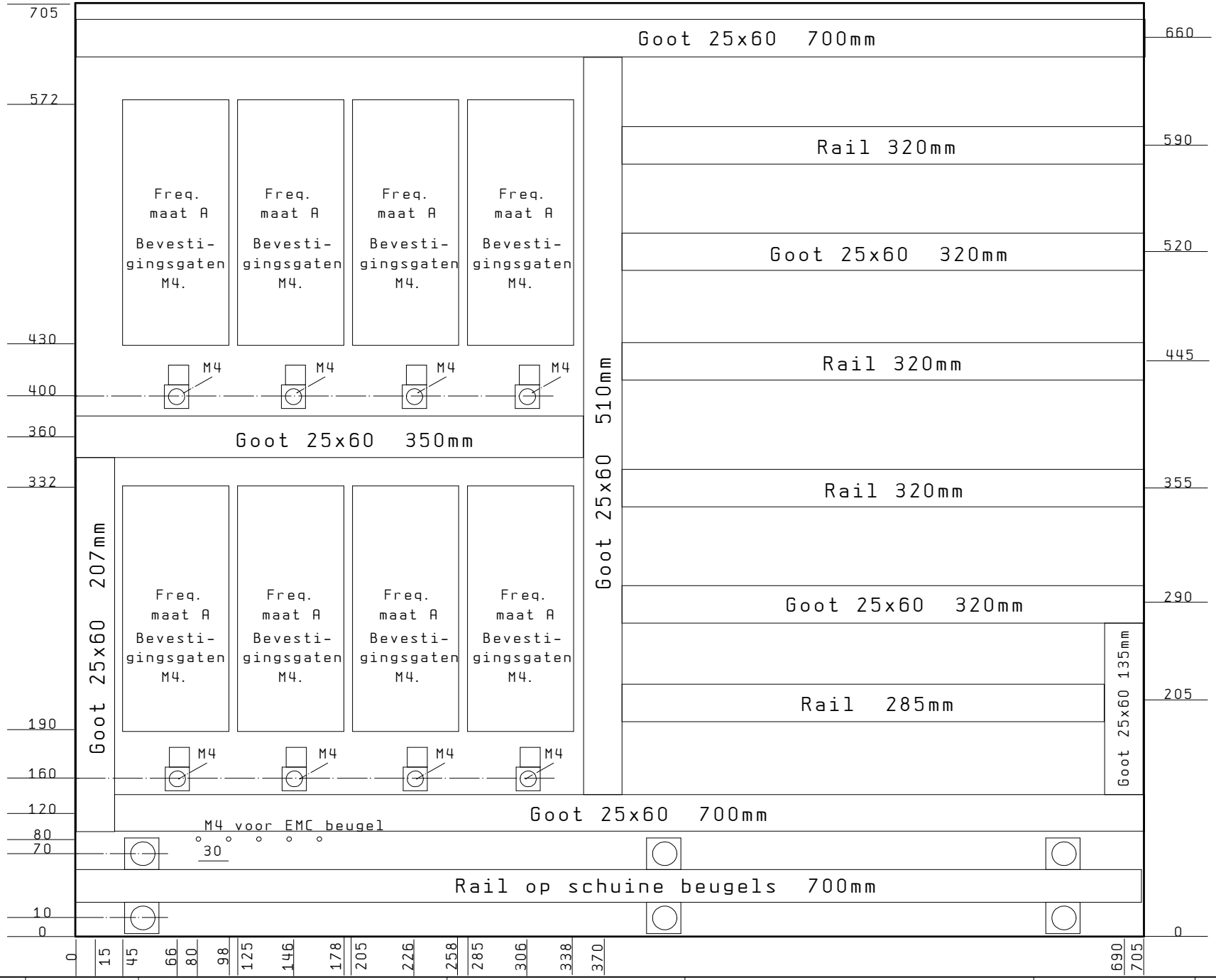

16

18

			Datum		JAVO Overduw Robot JAVO Push Over Robot	JAVO HOLLAND	Maten Dimensions	JOR04
			Eng.	FvK/AT				
			Gez.	03. Mrt. 2011				
Wijziging	Datum	Naam	Norm					

Bl. 17
21 Bl.

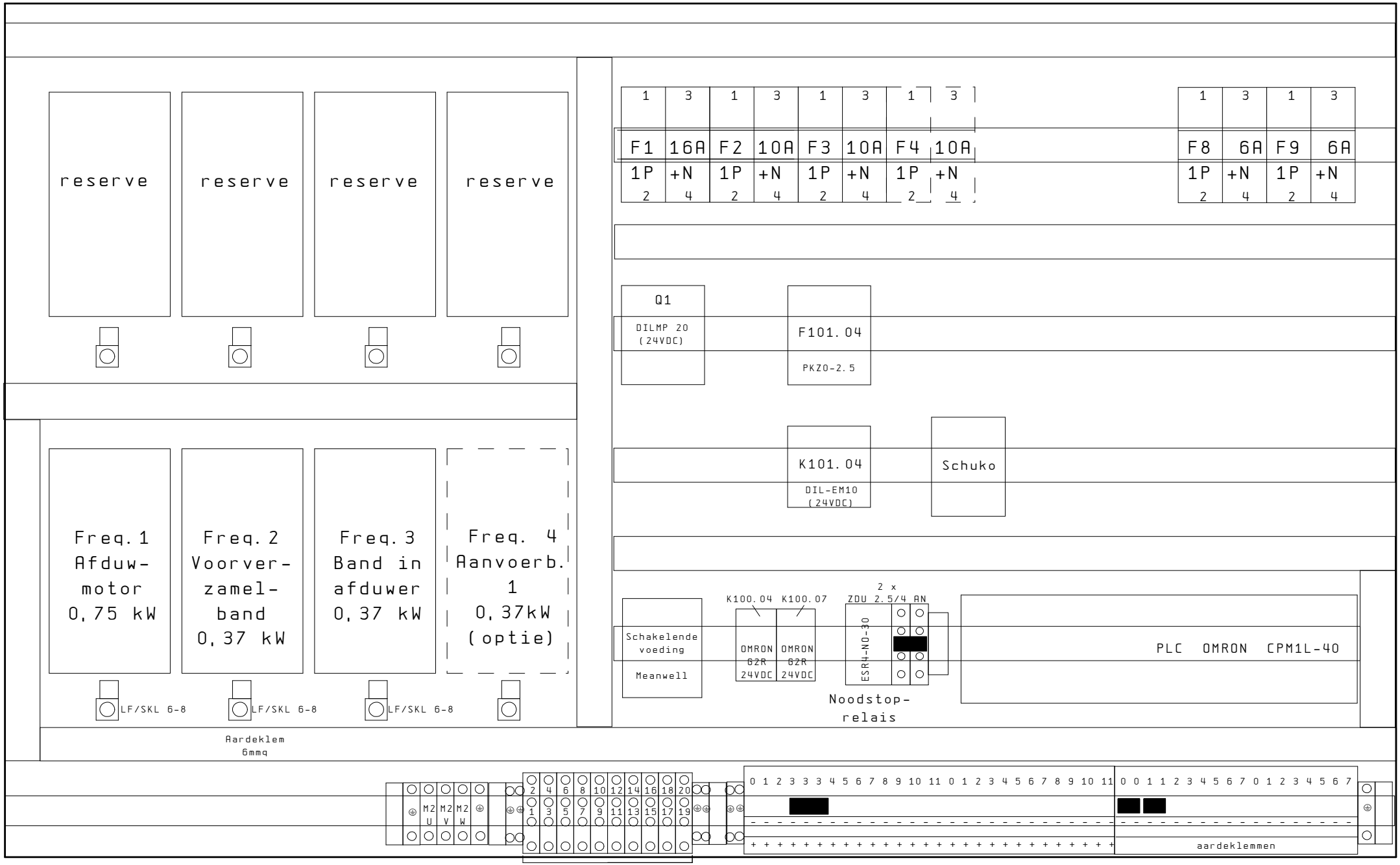

			Datum	
			Eng.	FvK/AT
			Gez.	03.Mrt.2011
Wijziging	Datum	Naam	Norm	

JAVO Overduw Robot
JAVO Push Over Robot

JAVO HOLLAND

Indeling kast
Panel view

JOR04

=
+

Bl. 18
21 Bl.

Zijkant en bovenkant kast 760x760x250

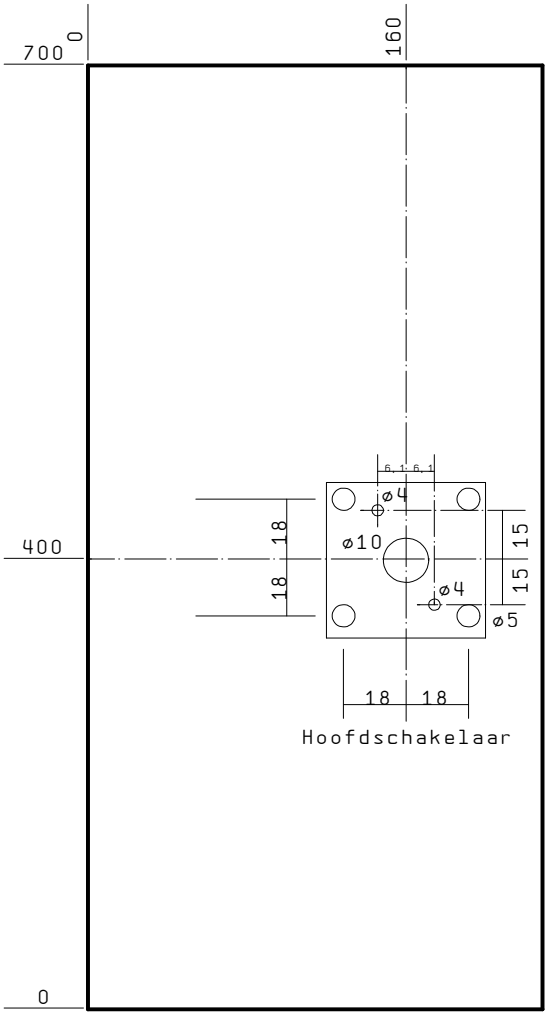

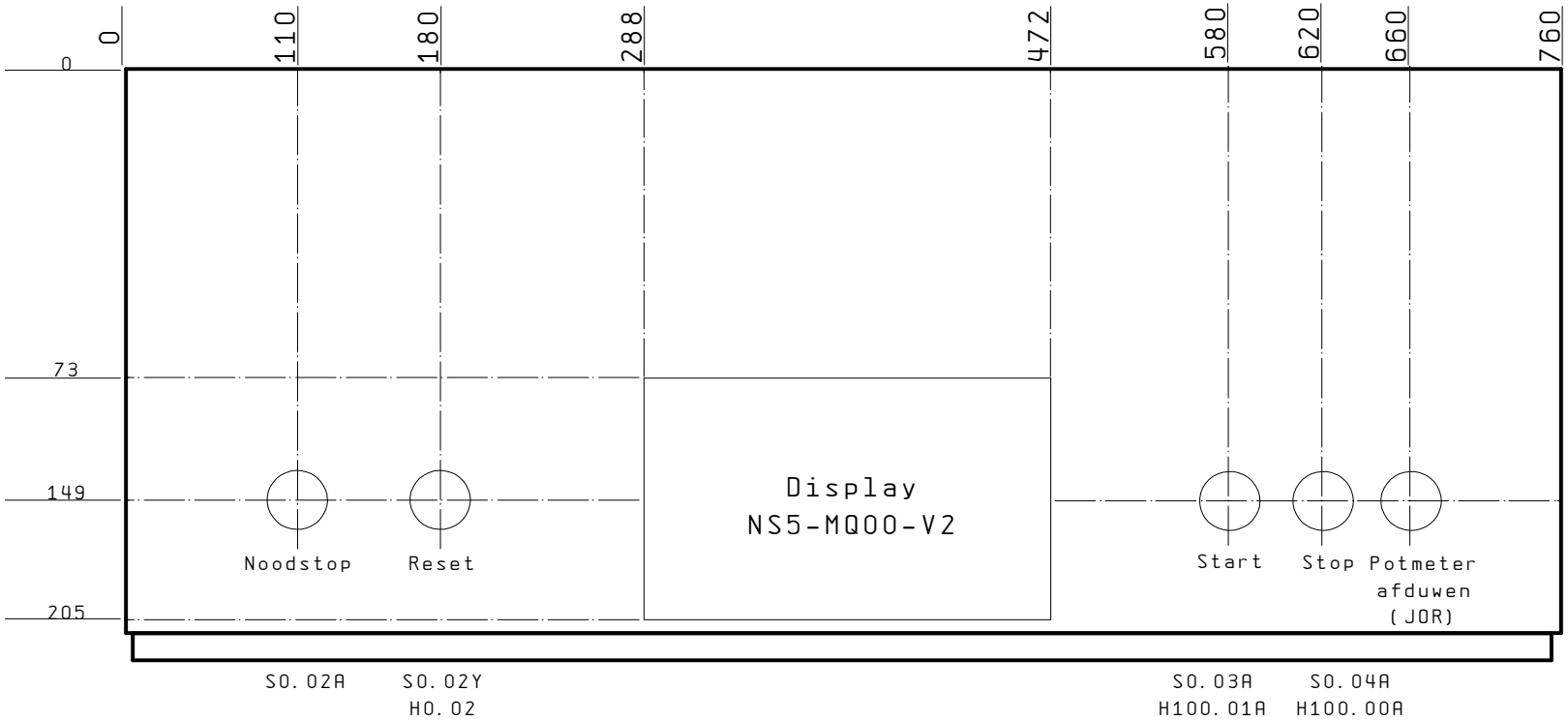

18

20

			Datum		JAVO Overduw Robot JAVO Push Over Robot	JAVO HOLLAND	Bedieningselementen Pushbuttons	JOR04	=
			Eng.	FvK/AT					+
			Gez.	03. Mrt. 2011					Bl. 19
Wijziging	Datum	Naam	Norm						21 Bl.

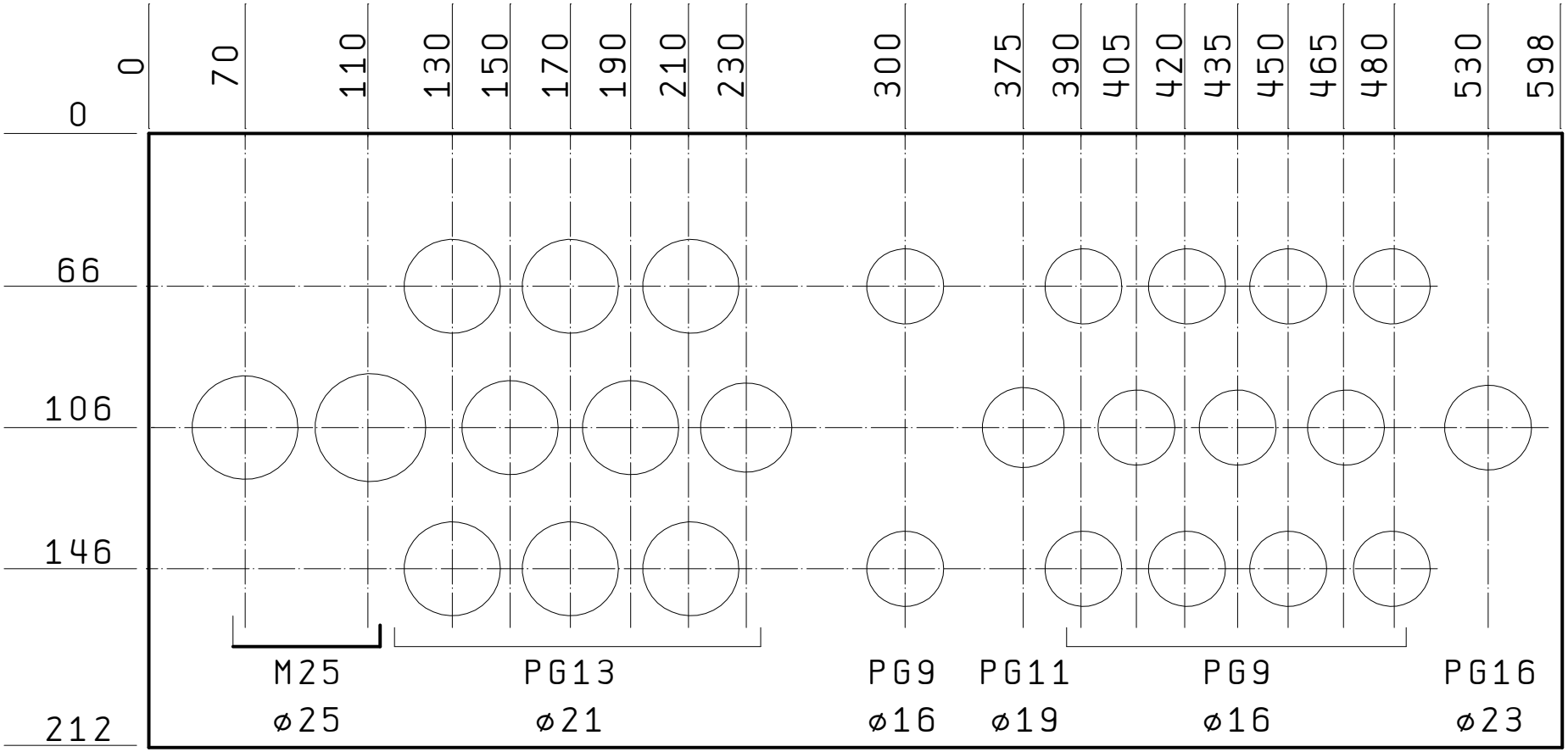

			Datum		JAVO Overduw Robot JAVO Push Over Robot	JAVO HOLLAND	Wartels Cable clands	JOR04
			Eng.	FvK/AT				
			Gez.	03. Mrt. 2011				
Wijziging	Datum	Naam	Norm					

=
+
Bl. 20
21 Bl.

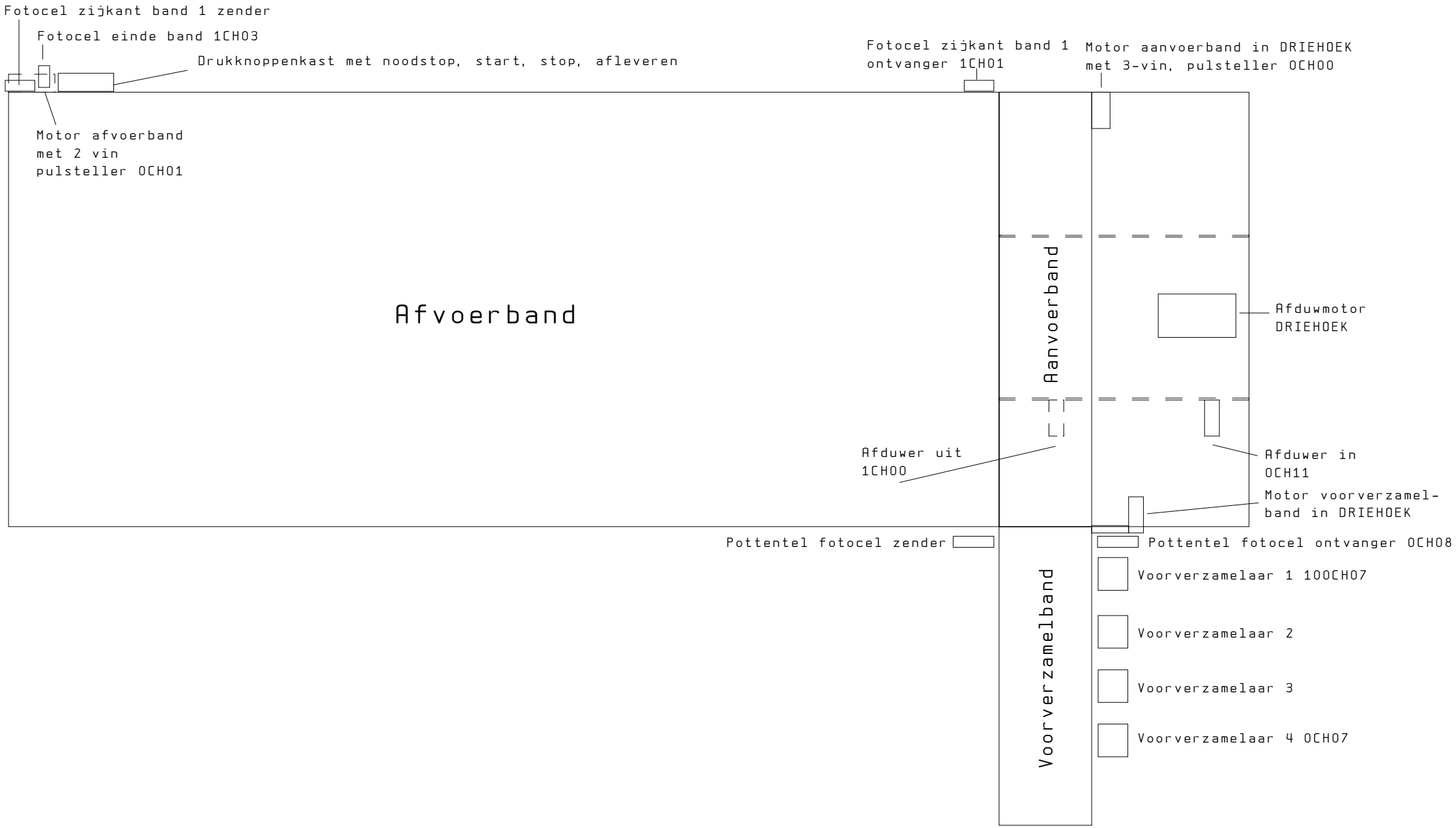

20

			Datum		JAVO Overduw Robot JAVO Push Over Robot	JAVO HOLLAND	Overzicht machine Machine view	JOR04
			Eng.	FvK/AT				
			Gez.	03. Mrt. 2011				
Wijziging	Datum	Naam	Norm					

=
+
Bl. 21
21 Bl.

Trädgårdsteknik AB
Helsingborgsvägen Varalöv
262 96 ÄNGELHOLM
Tel: 0431-22290
Fax: 0431-22270
Mail: info@tradgardsteknik.se
Webb: www.tradgardsteknik.se